РЕСАНТА

# ПАСПОРТ

## Тепловая дизельная пушка

resanta.ru

## Серия ТДПН

ТДПН-8 KWT 12/220W

resanta.ru

## УВАЖАЕМЫЙ ПОКУПАТЕЛЬ!

Компания «Ресанта» поздравляет Вас с приобретением данного продукта. Наша компания гарантирует высокое качество и безупречное функционирование приобретенного вами изделия, при соблюдении правил его эксплуатации.

Мы всегда рады получить от Вас обратную связь по эксплуатации нашей продукции, а также по улучшению ее качества:

Если у Вас есть вопросы, предложения и пожелания по данному товару, воспользуйтесь формой обратной связи на сайте www.resanta.ru

resanta.ru

РЕСАНТА®

Оглавление

1. ОБЩИЕ СВЕДЕНИЯ ..... 5
2. ПРАВИЛА БЕЗОПАСНОСТИ ..... 5
3. КОМПЛЕКТНОСТЬ ..... 7
4. ОБЩИЙ ВИД УСТРОЙСТВА ..... 7
5. ТЕХНИЧЕСКИЕ ХАРАКТЕРИСТИКИ ..... 9
6. ПОДГОТОВКА К РАБОТЕ И ПОРЯДОК РАБОТЫ ..... 9
6.1 Сборка ..... 9
6.2 Запуск ..... 9
6.3 Отключение ..... 10
7. ТЕХНИЧЕСКОЕ ОБСЛУЖИВАНИЕ ..... 11
8. ВОЗМОЖНЫЕ НЕИСПРАВНОСТИ И СПОСОБЫ ИХ УСТРАНЕНИЯ ..... 11
9. ТРАНСПОРТИРОВАНИЕ И ХРАНЕНИЕ ..... 13
10. ГАРАНТИИ ИЗГОТОВИТЕЛЯ ..... 13
11. ГАРАНТИЙНЫЙ ТАЛОН ..... 15
12. СЕРВИСНЫЕ ЦЕНТРЫ ..... 16

resanta.ru

## 1. ОБЩИЕ СВЕДЕНИЯ.

Данный паспорт технического устройства является справочным материалом, в котором описываются основные элементы управления изделием.

**Внимание!**

***Перед использованием данного устройства обязательно прочтите инструкцию.***

Представленная документация содержит минимально необходимые сведения для применения изделия. Предприятие-изготовитель вправе вносить в конструкцию усовершенствования, не изменяющие правила и условия эксплуатации, без отражения их в эксплуатационной документации.

Правила реализации продукции определяются предприятиями розничной торговли в соответствии с требованиями действующего законодательства.

Дизельная тепловая пушка – это, отопительный агрегат, основное предназначение которого заключается в быстром и экономичном обогреве таких нежилых помещений, как производственные цеха, сельскохозяйственные хранилища, строительные площадки; может применяться для отопления гаражей, домов, бытовок.

**Внимание!**

***При несоблюдении инструкций по безопасности и инструкций по эксплуатации данного оборудования фирма-производитель снимает с себя ответственность за несчастные случаи и повреждения, нанесенные людям, а также за ущерб оборудованию и помещениям.***

## 2. ПРАВИЛА БЕЗОПАСНОСТИ

При установке дизельных пушек соблюдайте нормы и правила по установке аналогичного оборудования, принятых в вашем регионе.

Прибор должен быть установлен с соблюдением существующих местных норм и правил эксплуатации электрических сетей.

1. Запрещается использовать любое топливо, кроме дизельного (допускается использование керосина).
2. При попадании топлива на кожу - обильно смойте водой с мылом.
3. Перед заправкой топливом убедитесь в отсутствии конденсата в баке.
4. Заправляйте топливо в бак только через фильтр.
5. После заправки убедитесь в отсутствии утечек топлива.
6. Производить заправку топливного бака тепловой пушки необходимо вдали от возгораемых веществ.
7. Запрещается использовать вблизи от легковоспламеняющихся и взрывоопасных веществ.
8. Запрещается эксплуатировать оборудование в помещениях с относительной влажностью 98% и более, во взрывоопасной среде, в среде с высокой степенью запыленности, в среде вызывающей коррозию металлов быстрее, чем в воздушной среде.

resanta.ru

9. Не используйте пушку в помещениях, где в воздухе содержаться мельчайшие частицы древесной стружки, макулатуры или иного возгораемого волокна.
10. Во время эксплуатации не накрывайте прибор и не ограничивайте движение воздуха на входе и выходе пушки.

**Внимание!**

***ПРЕДУПРЕЖДЕНИЕ! Во избежание перегрева не накрывать прибор.***

11. Минимальные расстояния от расположенных в помещении предметов до выходного отверстия пушки (выход теплого воздуха) 3 метра, с остальных сторон 2 метра.
12. В помещении, где работает дизельный обогреватель, должна быть обеспечена постоянная вентиляция в соответствии с техническими характеристиками.
13. Проветривайте помещение во время эксплуатации пушки.
14. Пушка предназначена для работы от сетей 12В / 220В.
15. При отключении дизельной пушки от электрической сети не тяните за кабель питания.
16. Запрещается эксплуатировать оборудование, если поврежден кабель питания.
17. Запрещается эксплуатировать оборудование, во время заливки топлива в топливный бак.
18. Выпускные отверстия выхлопных газов должны находится вдали от воспламеняющихся предметов.
19. Ремонт износившихся и поврежденных кабелей питания, должен производить только квалифицированный рабочий авторизованного сервисного центра.
20. Для обеспечения безопасности всегда отключайте клеммы от источника питания перед разборкой, техническим обслуживанием или в случае, когда тепловая пушка не используется.
21. Оберегайте оборудование от ударов, попадания пыли и влаги.
22. Запрещается эксплуатация тепловой пушки без надзора.
23. Во избежание ожогов во время работы тепловой пушки в режиме нагрева не прикасайтесь к наружным поверхностям в месте выхода горячего воздуха.
24. Не используйте прибор не по назначению (например, сушка одежды).
25. Не ремонтируйте прибор самостоятельно и не меняйте конструкцию пушки.
26. Перед запуском пушки - необходимо выдержать прибор не менее 2 часов в помещении после транспортировки при отрицательных наружных температурах.
27. Не использовать под дождем или снегом. Не использовать в помещениях с искусственно завышенной влажностью (баня, сауна, бассейн).

resanta.ru

28. Во время эксплуатации контролируйте нагрев поверхности, на которой установлена пушка - перегрев поверхности может привести к пожару.
29. Следуйте инструкциям по техническому обслуживанию и таблице неисправностей, описанным в данном руководстве.
30. Прибор не предназначен для использования лицами (включая детей) с ограниченными физическими, сенсорными или умственными возможностями, обладающими недостаточным опытом и знаниями, если они не находятся под наблюдением и не получили инструкций по использованию устройства от лица, ответственного за их безопасность. Дети должны находиться под присмотром для недопущения игр с прибором.

## 3. КОМПЛЕКТНОСТЬ

| | |
|---|---|
| Тепловая дизельная пушка | 1 шт. |
| Пульт дистанционного управления | 1 шт. |
| Воздушный фильтр | 1 шт. |
| Воздуховыводная труба | 1 шт. |
| Впускная труба | 1 шт. |
| Выпускная труба | 1 шт. |
| Глушитель | 1 шт. |
| Тройник для воздуховода | 1 шт. |
| Реверсивная решетка для выпуска воздуха | 1 шт. |
| Провод питания 12В | 1 шт. |
| Набор фитингов для крепления | 1 шт. |
| Паспорт | 1 шт. |
| Упаковка | 1 шт. |

Таблица 1. Комплектность.

## 4. ОБЩИЙ ВИД УСТРОЙСТВА

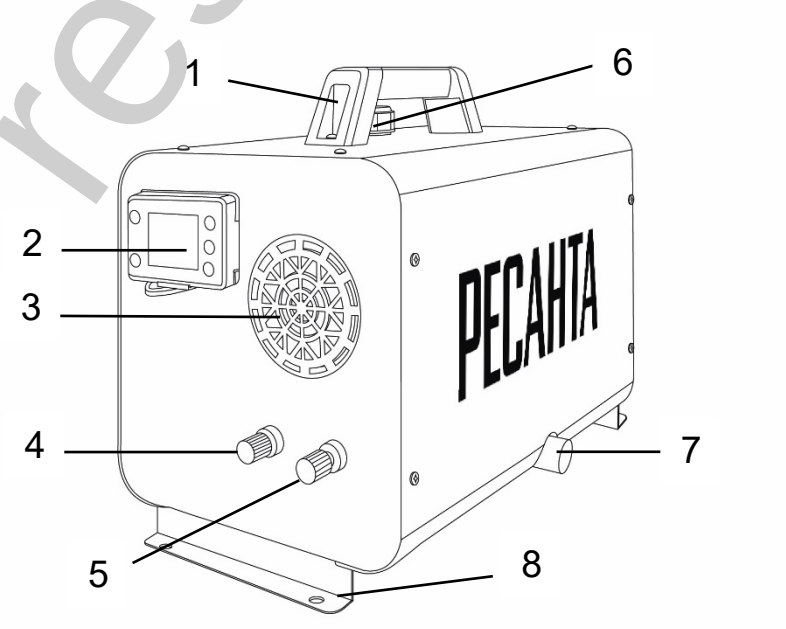


Рис. 1. Общий вид модели.
* Внешний вид изделия, может отличаться от представленного на изображении.

resanta.ru

1. Ручка
2. Панель управления с дисплеем
3. Воздушный кожух
4. Клемма «+»
5. Клемма «-»
6. Крышка топливного бака
7. Выпускная труба
8. Опора (кронштейн)

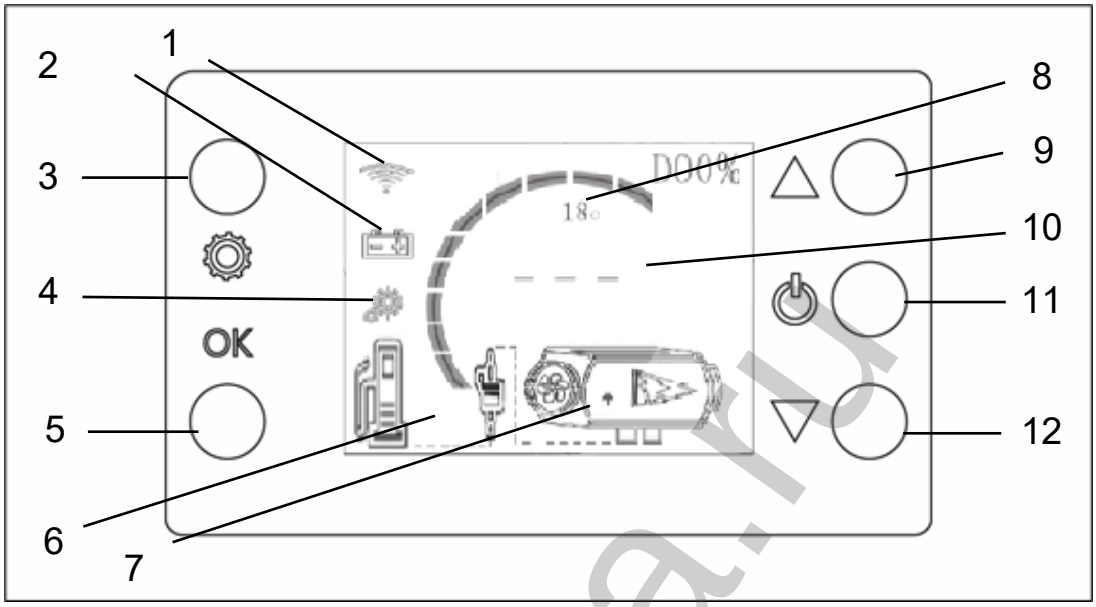


Рис. 2. Панель управления.

1.Сопряжение пульта управления
2.Индикатор ошибки по напряжению
3.Кнопка выбора настройки
4.Индикатор заданной температуры / скорости вращения
5.Кнопка подтверждения
6.Индикатор работы насоса
7.Индикатор рабочего состояния отопителя
8.Индикатор температуры окружающего воздуха
9.Кнопка увеличения
10.Индикатор параметров: температура, режим, напряжение, код ошибки.
11.Кнопка включения /выключения
12.Кнопка уменьшения

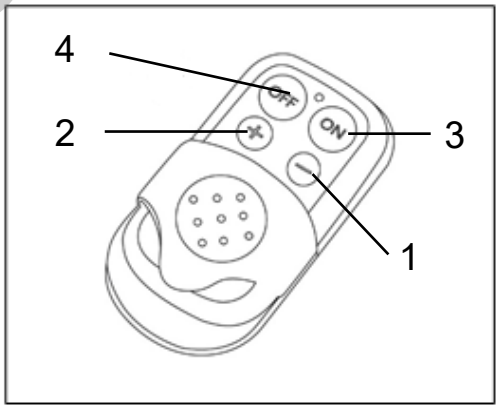


Рис. 3. Пульт управления.

* Внешний вид изделия, может отличаться от представленного на изображении.

1. Кнопка уменьшения температуры
2. Кнопка увеличения температуры
3. Кнопка выключения
4. Кнопка включения

resanta.ru

# 5. ТЕХНИЧЕСКИЕ ХАРАКТЕРИСТИКИ

| **Модель/Серия** | **ТДПН-8 KWT 12/220W** |
|---|---|
| Мощность тепловая, кВт | 8 |
| Производительность, $м^3$/час | 350 |
| Емкость топливного бака, Л | 5 |
| Расход топлива, кг/ч | 0,5 |
| Время работы, ч | 10 |
| Напряжение сети, В | 12 / 220 |
| Масса нетто, кг | 9,6 |

Таблица 2. Технические характеристики ТДПН-8 KWT 12/220W.

# 6. ПОДГОТОВКА К РАБОТЕ И ПОРЯДОК РАБОТЫ

## 6.1 Сборка

1. Закрепите впускную трубу к отверстию «В» и выпускную трубу к отверстию «А» в нижней части пушки.

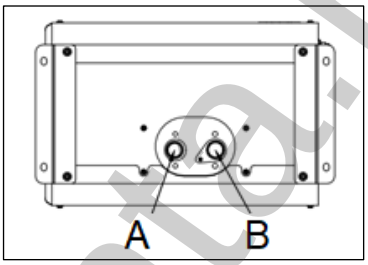


Рис.4. Подключение впускной и выпускной трубы.

2. К впускной трубе подсоедините воздушный фильтр.
3. К выпускной трубе подсоедините глушитель.
4. К воздуховыводному отверстию подсоедините гофрированную трубу. При необходимости разделения воздушного потока, подсоедините тройник или реверсивную решетку.
5. Подключите шнур питания к сети 220В или подсоедините провод питания 12В к пушке и источнику питания 12В (при подключении соблюдайте полярность).
   При установке пушки в помещении глушитель необходимо подключить к вытяжке/дымоходу для отвода продуктов горения на улицу.

## 6.2 Запуск.

1. Залейте дизельное топливо в бак.
6. Подключите шнур питания к сети 220В или подсоедините провод питания 12В к пушке и источнику питания 12В (при подключении соблюдайте полярность).
2. При первом включении, короткими нажатиями, нажмите 5 раз кнопку ОК, для включения функции автоматической накачки топлива. Для выхода из функции накачивания топлива, коротким нажатием нажмите кнопку питания (включения / выключения).

resanta.ru

**Сопряжение пульта управления с пушкой.**

Вставьте в пульт управления элемент питания (тип 23А).

Одновременно удерживайте кнопки «▲» или «▼» на панели управления, когда экран потемнеет отпустите кнопки. На экране появится код 01. Далее по очереди нажмите на пульте управления кнопки «OFF», «ON», «-» и «+». На экране появится код 05, сопряжение прошло успешно.

Для включения пушки нажмите кнопку «ON» на пульте управления или нажмите и удерживайте в течение 3 секунд кнопку питания (включения / выключения) на панели управления. Пушка перейдет в режим запуска (в течении 3 минут после запуска пушка выйдет в рабочий режим с заданной тепловой мощностью).

3. После включения, автоматически будет выставлена средняя мощность. Для регулировки мощности нажмите кнопку плюс/минус на пульте управления или помощью кнопок «▲» или «▼» на панели управления.
4. Установите ручной или автоматический режим поддержания температуры. Переключение режимов осуществляется длительным нажатием кнопки «☼».

   С помощью кнопок «▲» или «▼», в автоматическом режиме устанавливается температурный диапазон от 12 до 36 С°, в ручном режиме выставляется фиксированная мощность обогрева (всего доступно 5 ступеней обогрева, на дисплее отображаются символы от Р-1 до Р-6).

**Индикация дисплея в автоматическом и ручном режиме.**

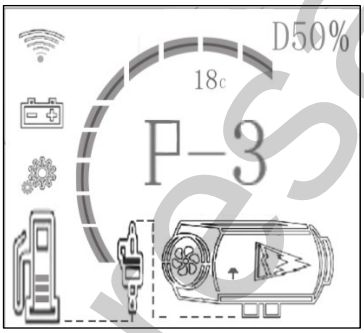


Рис.5.Индикация дисплея в ручном режиме.

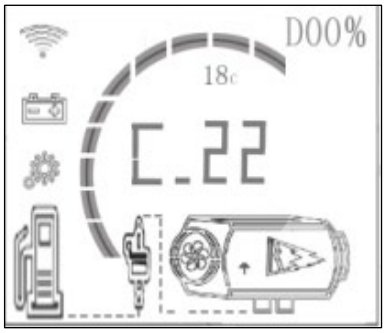


Рис.6. Индикация дисплея в автоматическом режиме.

5. Просмотр параметров: при каждом нажатии кнопки питания возможно посмотреть параметры: напряжение → температура → скорость вращения двигателя.

**⚠ Внимание!**

***При работе дизельной пушки, топливный насос издает характерные цикличные звуки (пощелкивания).***

## 6.3 Отключение

Для выключения пушки, нажмите на 3 секунды кнопку питания (включения / выключения) на панели управления или нажмите кнопку

resanta.ru

«OFF» на пульте управления, пушка перейдет в процесс выключения, продувки и охлаждения. Отключить устройство от сети можно после продувки и охлаждения.

**Внимание!**

***Принудительное отключение питания во время охлаждения приведет к повреждению внутренних элементов и деформации корпуса.***

## 7. ТЕХНИЧЕСКОЕ ОБСЛУЖИВАНИЕ

При обслуживании пушка должна быть выключена, топливо из бака слито.

1. Замена фильтра. В случае если фильтр засорился его необходимо очистить или заменить.
2. Слив конденсата и очистка топливного бака. Для обеспечения безотказной работы дизельной тепловой пушки необходимо периодически сливать конденсат из топливного бака. Для этого следует открутить заливную крышку топливного бака, слить остатки топлива с конденсатом из бака, подтеки топлива на корпусе протрите. Крышку вернуть на прежнее место.
3. Каждые 1000 часов работы, необходимо заменять распылительную форсунку и очистить радиатор корпуса от нагара.

## 8. ВОЗМОЖНЫЕ НЕИСПРАВНОСТИ И СПОСОБЫ ИХ УСТРАНЕНИЯ

| **Неисправность** | **Причина** | **Способ устранения** |
|---|---|---|
| Пушка не включается | Нет подачи электричества | Проверьте наличие напряжения в сети |
| | Сработал датчик защиты по температуре у мотора | Подождите минуту, затем нажмите кнопку выключателя |
| Мотор работает, но пламя не загорается. Через несколько секунд устройство перестает работать | Отсутствует топливо в баке | Залейте в бак топливо |
| | Забита форсунка | Снимите и прочистите форсунку* |
| | Отсутствие искры | Проверьте работоспособность электрода* |
| Неудачный запуск | Высокая температура корпуса | Охладите пушку в течение 3 минут |
| | Большое количество белого дыма в выхлопном газе | Очистите сопло, продувая через него сжатый воздух, при необходимости замените * Проверьте давление насоса * |

resanta.ru

| Неисправность | Причина | Способ устранения |
|---|---|---|
| Неудачный запуск | Небольшое количество белого дыма или отсутствие дыма | Проверьте наличие топлива<br>Проверьте, нет ли следов парафина в топливных патрубках*<br>Проверьте, нет ли следов замёрзшего топлива в топливных патрубках/баке<br>Проверьте, не заблокирован или повреждён масляный насос. Проверьте работу предварительной подачи топлива.<br>Проверьте на наличие посторонних предметов во впускных и выпускных воздушных каналах.<br>Проверить, не повреждён ли запальный механизм* |
| | Небольшое количество белого дыма или отсутствие дыма | Проверьте наличие топлива<br>Проверьте, нет ли следов парафина в топливных патрубках*<br>Проверьте, нет ли следов замёрзшего топлива в топливных патрубках/баке<br>Проверьте, не заблокирован или повреждён масляный насос. Проверьте работу предварительной подачи топлива.<br>Проверьте на наличие посторонних предметов во впускных и выпускных воздушных каналах.<br>Проверить, не повреждён ли запальный механизм* |
| **Коды неисправностей на панели управления** | | |
| E01 | Сбой включения | Проверьте питание, перезапустите устройство |
| E02 | Угасание пламени | Проверьте уровень топлива<br>Проверьте состояние топливного насоса, топливной форсунки *<br>Проверьте соединительные соединительных патрубков, состояние электромотора * |
| E03 | Ошибка по напряжению | Проверьте соответствен напряжения источника питания к требованиям, предъявляемым к изделию.<br>Проверьте соединительные кантаты и разъемы* |
| E04 | Ошибка датчика выходного отверстия | Проверьте соединительные провода на наличие размыкания или замыкания *<br>Замените датчик * |
| E05 | Ошибка датчика впускного отверстия | Необходимо заменить плату* |
| E06 | Ошибка топливного насоса | Проверьте соединительные провода и разъёмы насоса на наличие повреждения, ослабления, окисления, короткого замыкания и размыкания*<br>Проверьте насос на повреждение или короткое замыкание * |

resanta.ru

| Коды неисправностей на панели управления | | |
|---|---|---|
| E08 | Ошибка свечи зажигания | Проверьте контакт запальной свечи *<br>Проверьте нагар на запальной свече * |
| E09 | Температурная защита | Охладите пушку в течение 3 минут |
| E10 | Ошибка датчика температуры устройства | Проверьте соединительные провода на наличие размыкания или замыкания *<br>Замените датчик * |

Таблица 3. Возможные неисправности и способы их устранения.

***Данные работы должны производиться в официальном сервисном центре.**

## 9. ТРАНСПОРТИРОВАНИЕ И ХРАНЕНИЕ

Тепловая пушка дизельная в упаковке изготовителя может транспортироваться всеми видами крытого транспорта при температуре воздуха от минус 50°С до плюс 50°С и относительной влажности до 80%, с исключением возможных ударов и перемещений внутри транспортного средства.

Хранение тепловой дизельной пушки следует осуществлять в упаковке изготовителя в помещении при температуре от минус 50°С до плюс 50°С и относительной влажности до 80%.

**Утилизация**

Тепловая пушка собрана из современных и безопасных материалов. Однако в ее конструкции могут содержаться материалы, требующие особых правил утилизации. Проконсультируйтесь у местной службы по поводу корректной утилизации отработавшего срок службы оборудования. Для некоторых частей устройства может требоваться специальная утилизация.

## 10. ГАРАНТИИ ИЗГОТОВИТЕЛЯ

1. Изготовитель гарантирует работу тепловой пушки на протяжении одного года со дня продажи.
2. Гарантийный ремонт не производится при нарушении требований, указанных в паспорте.
3. Гарантийный ремонт не производится при нарушении гарантийной пломбы (наклейки).
4. Гарантийный ремонт производится при наличии печати фирмы, даты продажи и подписи продавца.
5. При отсутствии печати фирмы-продавца, даты продажи или подписи продавца гарантийный срок исчисляется от даты изготовления.
6. Гарантийный ремонт производится при наличии и полном совпадении серийных номеров на устройстве и в паспорте.
7. Гарантийные обязательства не распространяются на случаи:

- Механических повреждений корпуса изделия (сколов, трещин и т.п.) и кабеля питания;
- Температурные повреждения корпуса тепловой пушки и краски, вызванные перегревом конструкции;

resanta.ru

- Дефектов, вызванных попаданием внутрь посторонних предметов, жидкостей и т. п.;
- Работы тепловой пушки при повышенном напряжении электрической сети;
- На чистку и периодическое техническое обслуживание.

Данный документ не ограничивает определенные законом права потребителя, но дополняет и уточняет оговоренные законом обязательства, предполагающие соглашения сторон.

## ДОРОГОЙ ПОКУПАТЕЛЬ!

Мы выражаем Вам огромную признательность за Ваш выбор. Мы сделали все возможное, чтобы данное изделие удовлетворяло Вашим запросам, а качество соответствовало лучшим мировым образцам.

Компания «Ресанта» устанавливает официальный срок службы на тепловую дизельную пушку 5 лет, при условии соблюдения правил эксплуатации.

При покупке изделия требуйте проверки его комплектации, внешнего вида и правильного заполнения гарантийного талона в Вашем присутствии.

В случае возникновения неисправностей не пытайтесь самостоятельно ремонтировать изделие, т.к. это опасно и приводит к утрате гарантии.

Гарантийный срок эксплуатации тепловой дизельной пушки «Ресанта» составляет 1 год.

resanta.ru

# 11. ГАРАНТИЙНЫЙ ТАЛОН

Тепловая дизельная пушка _____

№ _____

признан годным для эксплуатации.

Дата продажи _____

Я покупатель/представитель фирмы _____

С условиями эксплуатации ознакомлен _____

resanta.ru

---

**ГАРАНТИЙНЫЙ ТАЛОН**
**Описание дефекта, № прибора**
_____
_____
_____
_____
_____
_____

**ОТК изготовителя**
_____
_____

М.П.
_____
_____

**ГАРАНТИЙНЫЙ ТАЛОН**
**Описание дефекта, № прибора**
_____
_____
_____
_____
_____
_____

**ОТК изготовителя**
_____
_____

М.П.
_____
_____

**ГАРАНТИЙНЫЙ ТАЛОН**
**Описание дефекта, № прибора**
_____
_____
_____
_____
_____
_____

**ОТК изготовителя**
_____
_____

М.П.
_____
_____

## 12. СЕРВИСНЫЕ ЦЕНТРЫ

- **Абакан**, Квартал Молодежный 12а к1, тел.: +7 (390) 226-30-10, +7 908 326-30-10.
- **Армавир**, ул. Мичурина, д. 6, тел.: +7 (861) 376-38-46, +7 (962) 855-40-18
- **Архангельск**, Окружное шоссе, д.9, тел.: +7 (965) 730-9103, +7 (952) 301-25-26.
- **Астрахань**, ул. Рыбинская, д.11, тел.: 8 (8512) 99-47-76
- **Барнаул**, Южный проезд, 14 лит 6, тел: +7 (3852) 25-13-10, +7 (3852) 25-12-60.
- **Белгород**, ул. Константина Заслонова, д. 92, тел: +7 (472) 240-29-13.
- **Благовещенск,** ул. Раздольная 27, тел.: +7 (914) 601-07-00; +7 (416) 231-98-68.
- **Братск**, Коммунальная улица, 17, тел: +7 (914) 939-23-72.
- **Брянск**, Московский проспект, 138Бс1, тел: +7 (4832) 59-06-44
- **Великий Новгород**, ул. 3-я Сенная, д.2А, тел: +7 (964) 694-40-34.
- **Владивосток**, Днепровская улица, 102Ас2, тел: +7 (904) 624-03-29, +7 (423) 249-26-72.
- **Владимир**, ул. Казарменная, 2, тел.: +7 (492) 249-43-32.
- **Волгоград**, пр-т Волжский, 4к, тел.: +7 (844) 278-01-68 (доб. 2 - сервис).
- **Вологда**, ул. Саммера, д. 64, тел.: +7 (817) 226-48-63.
- **Воронеж**, проспект Труда, д. 48Ф, тел.: +7 (473) 204-53-29.
- **Дзержинск**, Зарёвская объездная дорога, 9В, тел: +7 909 286 2386 (сервис) , +7 (831) 335-11-09.
- **Екатеринбург**, ул. Новинская, 12, тел.: +7 (343) 384-57-25, +7 (965) 509-78-08.
- **Иваново**, ул. Спартака, д.13., тел +7 (493) 277-41-11.
- **Ижевск**, улица Пойма, 22литВ, тел.: +7 (3412) 57-60-21.
- **Иркутск**, ул.Трактовая, д.28А/2, СКЦ Байкалит, складское помещение №5 тел: +7 (908) 660-41-57 (сервис), +7 (395) 270-71-62.
- **Йошкар-Ола**, пгт. Медведево, ул. Гагарина, 4И, тел. +7 (836) 249-72-32.
- **Казань**, Крутовская улица, 26/2, тел.: +7 (843) 206-03-65.
- **Калининград**, ул. Ялтинская, д. 129, тел: +7 (401) 276-36-09.
- **Калуга**, Дальняя улица, 17А, тел: +7 (965) 709-98-96, +7 (484) 292-23-76.
- **Кемерово**, ул. Радищева, д. 2/2 к4 вход Б1, тел: +7 (905) 907-38-69, +7 (384) 265-02-69.
- **Киров**, ул. Калинина, д. 38, тел.: +7 (833) 221-42-71, 21-71-41.
- **Кострома**, ул.Зелёная, д.8, тел: 8 (4942) 46-73-76; 8 (4942) 46-18-59.
- **Краснодар**, ул. Грибоедова, д.4, литер "Ю", тел: +7 (989) 198-54-35; +7 (861) 203-46-92.
- **Красноярск**, ул. Северное шоссе 7И/2 (желтый склад), тел: 8(391)204-62-88.
- **Курган**, ул. Омская, д.171Б, тел: +7 (352) 263-09-25, 63-09-24.
- **Курск**, ул. 50 лет Октября 128. Тел.: +7 (471) 236-04-46.
- **Липецк**, Ангарская улица, вл26, тел: +7 (474) 252-26-97, +7 (903) 028-97-96.
- **Магнитогорск**, ул .Вокзальная 1, строение 3 тел.: +7 (919) 342-82-12.
- **Москва**, Каширский проезд, 23с7, тел для заказа пропуска: +7 (495) 118-96-42
- **Московская область**, г. Видное, Белокаменное шоссе, владение 10 корп.2, тел.: +7 (495) 646-41-41, +7 (926) 111-27-31.
- **Московская область**, Балашиха, Западная коммунальная зона, шоссе Энтузиастов, вл 4, тел.: +7 (495) 108-64-86 (доб. 2), +7 (968) 772-81-36.
- **Московская область**, г. Долгопрудный, мк-н Павельцево, Новое ш, д. 31, литер "Ч", тел.: +7 (495) 968-85-70.

resanta.ru

- **Набережные Челны**, Старосармановская улица, 8, тел.: +7 (855) 220-57-43.
- **Нижний Новгород**, проспект Гагарина, 176Г, тел: +7 (831) 429-05-65 (доб. 2).
- **Нижний Тагил**, ул. Индустриальная 37, тел.: +7 (343) 596-37-60.
- **Новокузнецк**, ул. Производственная, 19/1, тел.: +7 (960) 931-71-41.
- **Новороссийск**, Краснодарский край., г. Новороссийск, ул. Осоавиахима, д. 212, тел.: +7 (861) 730-94-54. График работы: Пн - пт 09:00 - 18:00. Перерыв 13:00 - 14:00.
- **Новосибирск**, 1-е Мочищенское шоссе 1/4, тел.: 8 (383) 373-27-96.
- **Омск**, ул. Космический проспект, 109 стр.1 дверь 20, 2 этаж, тел: +7 (3812) 38-18-62 (сервисный центр), +7 (3812) 21-46-38 (отдел продаж).
- **Оренбург**, улица Базовая, 17 А, тел: +7 (353) 248-64-90.
- **Орёл**, пер. Силикатный, д.1, тел: +7 (486) 244-58-19.
- **Орск**, Орское шоссе, 6, тел: +7 (353) 237-62-89 (ориентир для поиска - Фуд Сервис Орск (51.239211, 58.485791)).
- **Пенза**, ул. Измайлова, д. 17а, тел: +7 (841) 222-46-79.
- **Пермь**, ул. Сергея Данщина, д. 6а, корпус 1, тел.: +7 (342) 205-85-29.
- **Петрозаводск**, район Северная Промзона, ул. Заводская, д. 10 А, тел.: +7 (812) 309-87-08, +7 (921) 222-67-80.
- **Псков**, ул. Леона Поземского, д.110Е, тел.: +7 (811) 229-62-64.
- **Пятигорск**, Бештаугорское шоссе, д. 26д, стр. 4, тел.: +7 (968) 279-27-91, +7 (865) 220-58-50 (доб. 2).
- **Ростов на Дону**, ул. Вавилова, д. 62А, тел.: +7 (938) 100-20-83.
- **Рязань**, пр-д Яблочкова, д. 8Г, тел.: +7 (491) 246-65-58.
- **Самара**, Советский р-н, ул. Заводское шоссе, д. 15А, литер "А", тел.: +7 (846) 206-05-52.
- **Санкт-Петербург**, Октябрьская наб., д.104, кор.41, лит.А, тел.: +7 (812) 309-92-75.
- **Санкт-Петербург**, Пискаревский проспект, д. 125, пом. 11, тел.: +7 (812) 309-73-78.
- **Саранск**, ул. Пролетарская, д.130А, база Комбината "Сура", тел.: +7 (834) 222-36-37.
- **Саратов**, ул. Пензенская, д. 2, тел: +7 (845) 249-11-79.
- **Симферопольский район, село Перово**, улица Хачирашвили, 56, тел.: +7 (978) 091-19-58, +7 (3652) 66-97-48.
- **Смоленск**, Краснинское шоссе, дом 37б, стр. 2, тел.: +7 (481) 229-46-99.
- **Сочи**, ул. Транспортная, д. 28, тел: +7 (862) 226-57-45.
- **Ставропольский край, Михайловск**, улица Ленина, 162А, тел.: +7 (865) 220-65-62.
- **Стерлитамак**, ул. Кочетова 43А, тел.: +7 (347) 229-44-10.
- **Сургут**, ул. Базовая, д. 5, тел.: +7 (346) 275-82-31 (доб. 1 - офис, доб. 2 - сервис).
- **Тамбов**, ул. Волжская, д. 69, с7, тел.: 8 (4752) 50-37-96, +7 (964) 130-85-73.
- **Тверь**, ул. Коняевская, д.12, стр.1, тел.: +7 (482) 263-31-71, +7 (920) 185-48-77.
- **Тольятти**, ул. Коммунальная, д. 23, стр. 1, тел.: +7 (848) 265-12-05, +7 (964) 973-04-29.
- **Томск**, ул.Розы Люксембург, д. 115, стр. 1, тел.: +7 (952) 801-05-17.
- **Тула**, Ханинский проезд, д. 25/3, тел.: +7 (487) 274-02-53.
- **Тюмень**, Старый Тобольский тракт, 5-й километр, 1Ас3, тел.: +7 (345) 266-28-91.

resanta.ru

- **Улан-Удэ**, ул. 502 км, д. 160в, тел.: +7 (301) 220-42-87.
- **Ульяновск**, Московское шоссе, 14, тел.: +7 (842) 227-06-30, 27-06-31.
- **Уфа**, ул. Ульяновых, д. 65, корпус 7, литер "2Б", тел.: +7 (347) 214-53-59.
- **Хабаровск**, ул. Суворова, 80Н, тел.: +7 (421) 293-44-68.
- **Чебоксары**, Дорожный пр., д. 16, тел.: +7 (835) 221-41-75.
- **Челябинск**, ул. Морская, д. 6/3, тел.: +7 (351) 222-43-15, 222-43-16.
- **Череповец**, ул. Гоголя, д 60, тел.: +7 (911) 517-87-92, +7 (820) 249-05-34.
- **Чита**, ул. Евгения Гаюсана, д. 48, стр. 5, тел. +7 (302) 228-44-79.
- **Шахты**, Ростовская область, пер. Газетный, д. 4Г, тел.: +7 (863) 303-56-10, +7 (909) 406-63-11.
- **Южно-Сахалинск**, пр-т Мира, 2 "Б"/5, корпус 8, тел.: +7 (424) 249-07-85.
- **Ярославль**, ул. Журавлева, 3Г, тел: +7 (485) 266-32-20.
- **Казахстан, г. Актобе**, жилой массив Коктем (бывш. Заречный - 1), д. 311, тел.: 8(7132)72-46-40.
- **Казахстан, г. Алматы**, Илийский тракт, 29, тел: +7 (727) 225-47-45, 225-47-46.
- **Казахстан, г. Атырау**, пр-т Азаттык, 118Б, тел: +7 (7122) 30-85-06, +7 (700) 244-50-96.
- **Казахстан, г. Караганда**, ул. Складская 2А/1, тел.: +7 (707) 469-80-56.
- **Казахстан, г. Костанай**, ул. Каирбекова, 318/2, цокольный этаж, тел.: 87774451977; 87142390187.
- **Казахстан, г. Нур-Султан (Астана)**, ул. Циолковского, д. 4, склад 8а, тел.: +7 (771) 754-02-45.
- **Казахстан, г. Павлодар,** ул. Центральная промзона стр. 2021, склад № 8, тел.: 8 (771) 191 31 92.
- **Казахстан, г. Тараз**, ул. Санырак батыра, 47м, тел.: +7 777 932 86 18.
- **Казахстан, г. Усть-Каменогорск**, Самарское шоссе 9/5, тел.: 87084403219.
- **Казахстан, г. Шымкент**, ул. Сарбаздар 18. тел.: +7 (776) 808-50-05.
- **Армения, г. Ереван**, улица Пушкина 51/18, тел.: +37491226998; +37441999226.
- **Республика Беларусь, г. Брест**, ул. Фомина, д. 19, тел.: +375 33 698 89 44.
- **Республика Беларусь, г. Витебск,** проспект Фрунзе, д 81/24, помещение 2, тел.: + 375 25 502 19 10.
- **Республика Беларусь, г. Гомель**, ул. Текстильная, д. 9, тел.: 8 (029) 327 29 44

**Актуальная информация по адресам сервисных центров и приобретению оригинальных запчастей также доступна на официальном сайте www.resanta.ru в разделе Сервис и на сайте www.utake.ru**

resanta.ru

resanta.ru

РЕСАНТА®



resanta.ru

Изготовитель (импортер):
«Гонконг Юаньлин Маои Ко., Лимитед»
Адрес: 2003, 20 этаж, Башня 5, 33 Кантон роуд,
Чимсачёй, Коулун, Гонконг, почтовый код: 999007
Сделано в КНР
Ред. 1