РЕСАНТА

ПАСПОРТ

Сварочная горелка Spool Gun для САИПА-220 Синергия



resanta.ru

www.resanta.ru

resanta.ru

УВАЖАЕМЫЙ ПОКУПАТЕЛЬ!

Выражаем благодарность за Ваш выбор и гарантируем высокое качество, безупречное функционирование приобретенного Вами изделия марки «Ресанта», при соблюдении правил его эксплуатации.

В настоящее время над производством сварочного оборудования работает крупный научно-исследовательский центр, пять основных современных производственных площадок, а также, несколько дополнительных. Благодаря передовым исследованиям и надежности сварочного оборудования, сварочное оборудование РЕСАНТА надежно зарекомендовало себя у нескольких миллионов потребителей в бытовой, строительной и промышленной эксплуатации.

Мы предлагаем широкий ассортимент сварочного оборудования и сопутствующих товаров:

- Инверторное оборудование для ручной дуговой сварки;
- Инверторное оборудование для аргонодуговой сварки
- Инверторные полуавтоматы для сварки в среде защитных газов;
- Оборудование для воздушно-плазменной резки
- Универсальные и комбинированные сварочные инверторы;
- Средства защиты при сварочных работах;
- Комплектующие, расходные материалы и аксессуары.

Сварочное оборудование марки РЕСАНТА широко представлено среди представительств и дилеров по всей территории России. Оборудование проходит контрольное тестирование на производстве, а также, дальнейшую тщательную предпродажную проверку, гарантийное и послегарантийное обслуживание, что обеспечивает стабильность высокого качества марки РЕСАНТА.

Перед использованием данного устройства обязательно прочтите инструкцию!

Конструкция сварочной горелки непрерывно совершенствуется, поэтому приобретенная Вами модель может незначительно отличаться от описываемой в данном руководстве.

Мы всегда рады получить от Вас обратную связь по эксплуатации нашей продукции, а также по улучшению его качества:

E-mail: idea@resanta.ru

Web site: http://www.resanta.ru

resanta.ru

СОДЕРЖАНИЕ

1. ОБЩИЕ СВЕДЕНИЯ 5
2. ПРАВИЛА БЕЗОПАСНОСТИ 6
3. КОМПЛЕКТНОСТЬ 7
4. ОБЩИЙ ВИД УСТРОЙСТВА 7
5. ТЕХНИЧЕСКИЕ ХАРАКТЕРИСТИКИ 8
6. ПОДГОТОВКА УСТРОЙСТВА К РАБОТЕ И ПОРЯДОК РАБОТЫ 8
6.1 ОБЩИЕ РЕКОМЕНДАЦИИ 8
6.2. УСТАНОВКА КАТУШКИ С ПРОВОЛОКОЙ 9
6.3. ПРОВЕРКА ПОДАЮЩЕГО РОЛИКА 10
6.4. ЗАПРАВКА СВАРОЧНОЙ ПРОВОЛОКИ 11
6.5. ПОДКЛЮЧЕНИЕ ОБОРУДОВАНИЯ 11
7. ТЕХНИЧЕСКОЕ ОБСЛУЖИВАНИЕ 12
7.1 ОБЩИЕ РЕКОМЕНДАЦИИ 12
8. ВОЗМОЖНЫЕ НЕИСПРАВНОСТИ 13
9. ТРАНСПОРТИРОВАНИЕ, ХРАНЕНИЕ И УТИЛИЗАЦИЯ 14
10. ГАРАНТИИ ИЗГОТОВИТЕЛЯ 15
11. ГАРАНТИЙНЫЙ ТАЛОН 17
12. СЕРВИСНЫЕ ЦЕНТРЫ 18

resanta.ru

1. ОБЩИЕ СВЕДЕНИЯ

⚠Внимание!

Перед использованием данного устройства обязательно прочтите инструкцию.

Представленная документация содержит минимально необходимые сведения для применения изделия. Компания-производитель вправе вносить в конструкцию усовершенствования, не изменяющие правила и условия эксплуатации, без отражения их в эксплуатационной документации.

Руководство является неотъемлемой частью изделия и должно сопровождать его при изменении местоположения или перепродаже.

Производитель не несет ответственности за последствия использования или работу изделия в случае неправильной эксплуатации или внесения изменений в конструкцию, а также за возможные последствия по причине незнания или некорректного выполнения условий эксплуатации, изложенных в руководстве.

Пользователь оборудования всегда отвечает за сохранность и разборчивость данного руководства.

По всем возникшим вопросам, связанным с эксплуатацией и обслуживанием оборудования, вы можете получить консультацию в сервисных центрах вашего региона.

Описание и назначение устройства

Сварочная горелка Spool Gun (далее сварочная горелка) для полуавтоматической сварки имеет встроенный механизм подачи сварочной проволоки и предназначена для полуавтоматической сварки в среде защитных газов, углеродистой, нержавеющей, алюминиевой и порошковой самозащитой сварочной проволокой. Благодаря конструктивным особенностям отсутствует эффект смятия сварочной проволоки в механизме подачи.

Конструктивные особенности:

- тормозное устройство катушки с проволокой
- регулируемое усилие зажатия проволоки
- прочный металлический механизм подачи проволоки
- прозрачные части отсека с проволокой и механизма подачи
- съемный гусак горелки с резьбовым соединением
- удобная рукоятка

Температурный диапазон работы сварочной горелки РЕСАНТА от - 20 до +40° С.

resanta.ru

2. ПРАВИЛА БЕЗОПАСНОСТИ

⚠Внимание!

Прочтите перед началом использования устройства

Правила безопасности при сварочных работах – это совокупность норм и правил, которые необходимо соблюдать по отношению к хранению материалов, пользованию оборудованием, сварочного процесса и одежды мастера.

При неправильной эксплуатации сварочной горелки процесс сварки представляет собой опасность для сварщика и людей, находящихся в пределах или рядом с рабочей зоной.

При эксплуатации сварочной горелки и последующей ее утилизации необходимо соблюдать требования действующих государственных и региональных норм и правил безопасности труда, экологической, санитарной и пожарной безопасности.

К работе со сварочной горелкой допускаются лица не моложе 18 лет, изучившие инструкцию по эксплуатации, имеющие допуск к самостоятельной работе и прошедшие инструктаж по технике безопасности.

- Сварочная дуга поражает незащищенные глаза. Остерегайтесь вспышек сварочной дуги.
- Сварочная дуга и брызги обжигают незащищенную кожу. Используйте защитные перчатки и одежду.
- Обращайте внимание на противопожарные правила. Перемещайте легко возгораемые или взрывчатые материалы от места сварочных работ. Необходимо **ВСЕГДА** иметь противопожарное оборудование на месте сварочных работ. Будьте готовы к опасности при сварочных работах.

⚠Внимание!

Возгорание может произойти даже спустя несколько часов после того, как сварочные работы были прекращены, поэтому убедитесь, что после окончания работ все оборудование обесточено и нет очагов воспламенения.

- Запрещается ставить сварочное оборудование внутрь детали, где производятся работы (контейнер, кузов автомобиля). Не ставьте сварочный аппарат на влажную поверхность. Всегда проверяйте исправность кабеля перед сварочными работами. Незамедлительно замените поврежденный кабель. Поврежденный кабель может привести к травмам или возгоранию. Кабель не должен быть ничем зажат и не должен касаться острых краев свариваемых деталей.
- Защищайте себя надлежащим образом, используя специальную защитную одежду. Не надевайте влажные вещи.

resanta.ru

- Запрещается работать на влажной поверхности и с поврежденным кабелем. Не кладите горелку или сварочные кабели на сварочный аппарат или другое электрическое оборудование.
- Не включайте горелку, если она не направлена непосредственно на место сварки.
- Убедитесь, что на месте сварочных работ хорошая вентиляция воздуха. Примите меры повышенной безопасности при работе с металлами, которые содержат: свинец, кадмий, цинк, меркурий или бериллий.

3. КОМПЛЕКТНОСТЬ

1. Сварочная горелка Spool Gun, 3м - 1шт
2. Наконечник сварочный М6 Ø 1,0 мм – 2 шт
3. Паспорт

Комплектация сварочной горелки может быть изменена. Уточняйте непосредственно при приемке оборудования.

4. ОБЩИЙ ВИД УСТРОЙСТВА

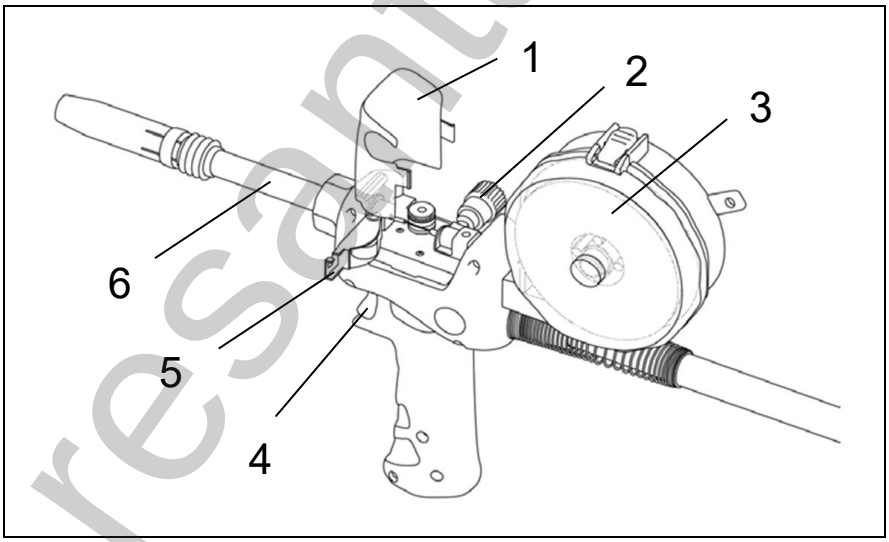

Рис. 1. Общий вид сварочной горелки Spool Gun
*Внешний вид устройства может отличаться от изображенного на рисунке.

1. Защитная крышка механизма подачи сварочной проволоки
2. Регулятор усилия зажатия сварочной проволоки
3. Отсек катушки с проволокой
4. Кнопка включения
5. Прижимной ролик
6. Гусак горелки

resanta.ru

5. ТЕХНИЧЕСКИЕ ХАРАКТЕРИСТИКИ

Серия сварочная горелка/ Модель	**Сварочная горелка Spool Gun для САИПА-220 Синергия**
Тип сварки/резки:	MIG/MAG
Тип охлаждения:	Воздух
Напряжение питания (DC)	24В
Ток питания	<1,3А
ПН:	60%
Защитный газ:	CO2/MIX
Номинальный сварочный ток CO2:	220 А
Номинальный сварочный ток MIX:	200 А
Скорость подачи проволоки	20-25 м/мин
Расход газа	10-18 л/мин
Диаметр сварочной проволоки:	0,6/0,8/1,0 мм
Максимальная масса катушки	1 кг
Толщина свариваемого металла (сталь-алюминий)	*0,8-6,0 мм
Тип катушки	D100
Длина кабеля горелки:	3 м
Вес:	3 кг

Таблица 1. Технические характеристики

⚠Внимание!

Для сварки стали данной сварочной горелкой при помощи полуавтоматического аппарата САИПА-220 Синергия, требуется установить режим MIG SYN и вручную с помощью регулятора настроить необходимую скорость подачи проволоки.

6. ПОДГОТОВКА УСТРОЙСТВА К РАБОТЕ И ПОРЯДОК РАБОТЫ

6.1 Общие рекомендации

Полуавтоматическая сварка в среде защитных газов – один из наиболее часто применяемых видов сварки. Обладает хорошей производительностью, позволяет сваривать большие толщины и имеет возможность визуального наблюдения за образованием сварочного шва.

Краткое обозначение способов сварки:

- **MIG** – полуавтоматическая сварка в среде инертных газов;
- **MAG** – полуавтоматическая сварка в среде активных газов;
- **FCAW**– полуавтоматическая сварка порошковой проволокой.

resanta.ru

6.2. Установка катушки с проволокой

1. Нажмите на фиксатор, откройте крышку катушки с проволокой. Открутите гайку и извлеките центрирующую и уплотнительную втулку

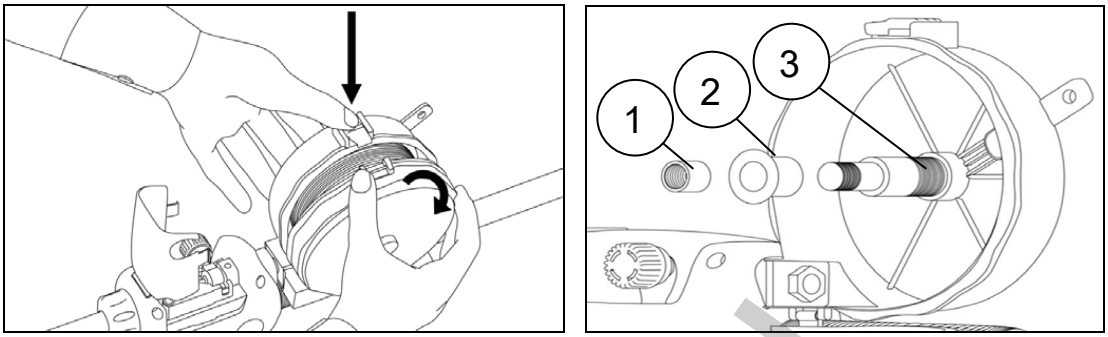

Рис. 2. Подготовка к установке катушки с проволокой

1. Гайка
2. Центрирующая втулка
3. Уплотнительная втулка

2. Установите катушку с проволокой, уплотнительную втулку, центрирующую втулку и гайку. Закрутите гайку.

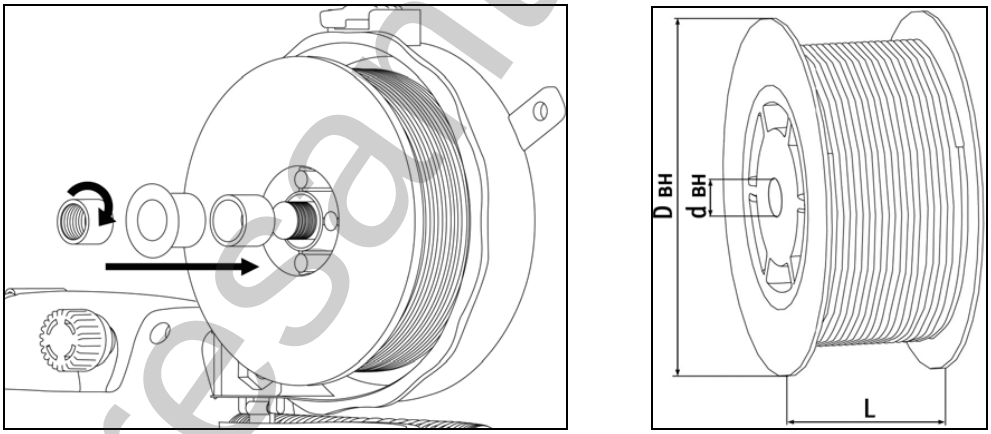

Рис. 3. Установка катушки с проволокой
Dвн – 100мм, dвн- 17 мм L-46 мм

3. Закройте прозрачную крышку катушки с проволокой до срабатывания фиксатора.

resanta.ru

6.3. Проверка подающего ролика

1.Откройте защитную крышку механизма подачи сварочной проволоки.

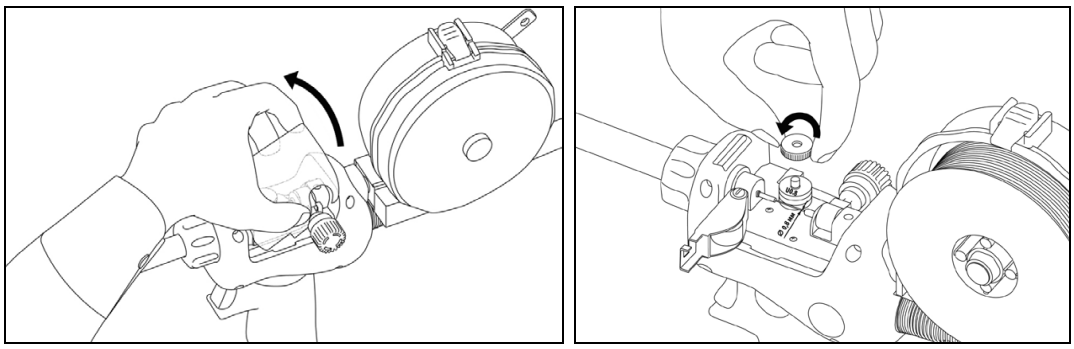

Рис. 4. Проверка подающего ролика

Открутите прижимную гайку механизма подачи сварочной проволоки. Убедитесь в правильном выборе канавки.

⚠Внимание!

При установке ролика обозначение используемой канавки должно быть установлено надписью вверх

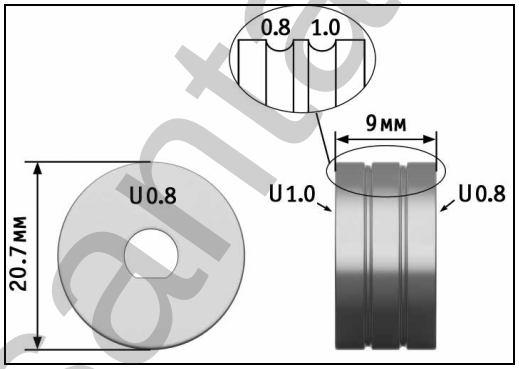

Рис. 5. Внешний вид подающего ролика

При использовании алюминиевой проволоки диаметром 1,0 мм надпись на ролике
«U 1,0» должна быть сверху.

⚠Внимание!

Подающие ролики выбираются в зависимости от типа и диаметра сварочной проволоки

Диаметр проволоки	Вид канавки	Тип применяемой проволоки
0,8-1,0	V	омедненная / нержавеющая
0,8-1,0	U	алюминиевая

Таблица 2.Зависимость вида роликов от типа и вида проволоки

resanta.ru

2. После установки ролика закрутите прижимную гайку.

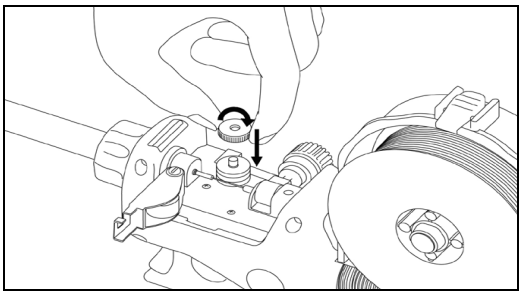

Рис. 6. Фиксация подающего ролика

6.4. Заправка сварочной проволоки

1. Снимите сопло с гусака горелки и сварочный наконечник

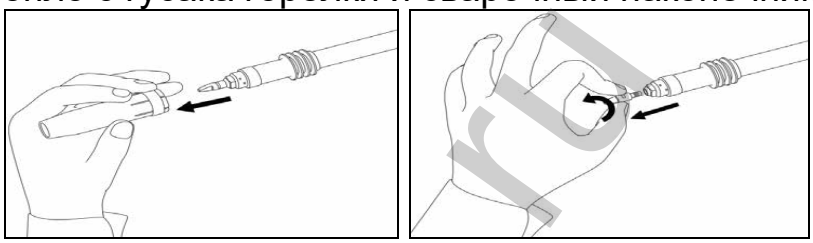

Рис. 7. Установка сопла и сварочного наконечника

⚠Внимание!

Убедитесь в правильном выборе наконечника. Сварочный наконечник подбирается в зависимости от типа и диаметра сварочной проволоки. При сварке алюминия рекомендуется наконечник выбирать следующий по размеру от диаметра сварочной проволоки.

6.5. Подключение оборудования

- Достаньте оборудование из упаковки.
- Проверьте оборудование, а также, аксессуары перед тем, как использовать на предмет целостности.

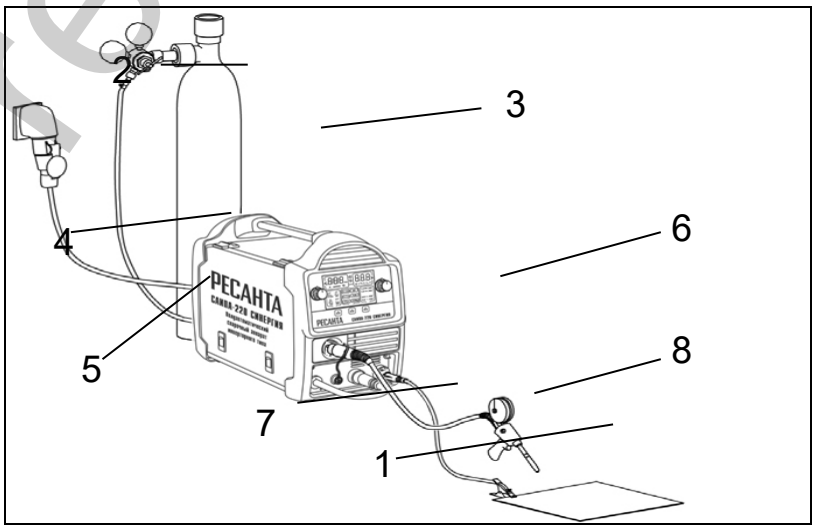

Рис. 8. Пример подключения сварочной горелки к САИПА-220 Синергия

resanta.ru

1.Горелка Spool Gun. 2.Редуктор 3.Баллон 4.Газовый шланг 5.Сетевой кабель 6.Сварочный аппарат 7.Разъем переключения полярности 8.Клемма заземления.

Подключите сварочную горелку в специальный разъем для Spool Gun на передней панели сварочного аппарата САИПА-220 Синергия

- Подключите разъем управления сварочной горелки к передней панели аппарата
- В зависимости от выполняемых задач выберите полярность подключения горелки.
- Включите сварочный аппарат.
- На сварочном аппарата выберите режим «MIG SYN», а также осуществите остальные настройки (выбор диаметра сварочной проволоки и металл).

7. ТЕХНИЧЕСКОЕ ОБСЛУЖИВАНИЕ

⚠Внимание!

Следите за напряжением в сети!

Для выполнения технического обслуживания требуется обладать профессиональными знаниями в области электрики, механики и знать правила техники безопасности. Специалисты должны иметь допуски к проведению таких работ.

⚠Внимание!

Отключайте горелку от сварочного аппарата при выполнении любых работ по техническому обслуживанию.

7.1 Общие рекомендации

- Следите за чистотой сварочной горелки, удаляйте пыль с корпуса с помощью чистой и сухой ветоши.
- Не допускайте попадания в сварочную горелку капель воды, пара и прочих жидкостей. Если же вода все-таки попала внутрь, вытрите ее насухо. При необходимости продуйте сжатым воздухом.
- Для продувки сварочной горелки рекомендовано использовать сжатый воздух 5 класса очистки по ГОСТ 17433-80.

resanta.ru

Периодичность	Мероприятия по техническому обслуживанию
До/после применения и транспортировки	• Проверьте надежность подключения горелки к сварочному аппарату, силовой выход и разъем подключения • Проверь целостность изоляции провода управления. Если изоляция повреждена, заизолируйте место повреждения или замените кабель. • Проверьте работоспособность кнопки включения сварочной горелки. • Продуйте подающий механизм сварочной горелки сжатым воздухом. • Проверьте надежность подключения гусака горелки к корпусу механизма подачи сварочной проволоки. При необходимости затяните фиксирующую гайку. • Протрите подающий и прижимной ролики обезжиривающим составом для исключения налипания грязи. • Перед заменой катушки с проволокой продуйте сжатым воздухом отсек катушки с проволокой. • Произведите визуальный осмотр быстроизнашиваемых частей (сопло, сварочный наконечник, гусак горелки, подающий ролик). Замените части на новые при большом износе.

Таблица 3. Рекомендации по обслуживанию горелки

8. ВОЗМОЖНЫЕ НЕИСПРАВНОСТИ

⚠Внимание!

Ремонт данного сварочного оборудования может осуществлять только квалифицированный технический специалист.

Возможные неисправности	Причины и способы их устранения
	• Недостаточное усилие зажатия сварочной проволоки. Отрегулируйте усилие зажатия. • Забит направляющий канал. Продуйте канал. • Сильный износ сварочного наконечника.

research.ru

Ролики подающего механизма вращаются, сварочная проволока идет рывками.	Замените наконечник. • Изношены ролики подающего механизма. Замените ролики. • Чрезмерное усилие зажатия катушки с проволокой. Отрегулируйте усилие зажатия. Отрегулируйте усилие зажатия.
При нажатии кнопки сварочной горелки проволока не подается, ролики подающего механизма не вращаются.	• Выбран неправильный способ сварки. Выберите способ сварки «MIG SYN» • Провод подключения горелки не подключен. Подключите провод в разъём аппарата. • Плохой контакт центрального адаптера. Проверьте контакт. • Обрыв цепи сварочной горелки. Проверьте мультиметром замыкание контактов. • Подгорели контакты кнопки горелки. Разберите горелку, почистите контакты.
Сварочная проволока подается, защитный газ – нет.	• Баллон с газом пуст или закрыт. Проверьте баллон с газом • Несправен редуктор на баллоне. Проверьте редуктор. • Газовый клапан неисправен или забит. Обратитесь в сервисный центр. • Диффузор или сопло на сварочной горелке сильно засорены. Проведите диагностику горелке.

Таблица 4. Возможные неисправности

9. ТРАНСПОРТИРОВАНИЕ, ХРАНЕНИЕ И УТИЛИЗАЦИЯ

Транспортирование

Устройство можно транспортировать любым видом закрытого транспорта в упаковке производителя или без нее с сохранением изделия от механических повреждений, атмосферных осадков, воздействия химически активных веществ. Наличие в воздухе паров кислот, щелочей и других агрессивных примесей не допускается.

Во время погрузочно-разгрузочных работ устройство не должно подвергаться ударам, падениям и воздействию атмосферных осадков.

Хранение

Устройство следует хранить в сухом, не запыленном помещении. При хранении должна быть обеспечена защита устройства от атмосферных осадков. Наличие в воздухе паров кислот, щелочей и других агрессивных примесей не допускается.

Устройство во время хранения должно быть недоступно для детей.

resanta.ru

Утилизация

Оборудование, отслужившее свой срок и не подлежащее восстановлению, должно утилизироваться согласно нормам, действующим в стране эксплуатации.

В других обстоятельствах:

- не выбрасывайте оборудование вместе с бытовым мусором;
- рекомендуется обращаться в специализированные пункты вторичной переработки сырья.

10. ГАРАНТИИ ИЗГОТОВИТЕЛЯ

Изготовитель гарантирует работу сварочной горелки на протяжении одного года со дня продажи. Гарантия распространяется в случае поломки по вине Производителя.

Гарантия действительна при условии соблюдения правил эксплуатации оборудования и наличии гарантийного талона установленного образца.

Условия гарантии:

В течение гарантийного срока Производитель бесплатно устранит дефекты оборудования путем его ремонта или замены дефектных частей на новые при условии, что дефект возник по вине Производителя. Замена дефектных частей производится на основании письменного заключения авторизованного сервисного центра Производителя.

Гарантийные обязательства не распространяются на изделия в следующих случаях.

- Оборудование имеет механические, электротехнические, химические повреждения.
- Оборудование имеет изменения в конструкции, не предусмотренные заводом изготовителем.
- Имеются следы использования не по назначению.
- Оборудование эксплуатировалось с нарушением требований Руководства по эксплуатации.
- Имеются повреждения, вызванные несоответствием параметров электрического тока от источника тока допустимым значениям тока горелки.
- Гарантийный талон утрачен или в него внесены дополнения, исправления, подчистки, а также если невозможно идентифицировать печати или дату продажи.
- Содержится влага, масла и другие жидкости в коаксиальном кабеле горелки.
- Содержится металлическая стружка в механизме подачи

resanta.ru

сварочной проволоке, внутри рукоятки сварочной горелки и моторе механизма подачи сварочной проволоки.

- Имеется налипание металлической стружки в кнопке сварочной горелки.

Гарантия не распространяется на расходные материалы (сопло, сварочный наконечник, вставку под наконечник, диффузор, канал направляющий, подающие ролики).

Во всех перечисленных случаях организация, осуществляющая гарантийное обслуживание, оставляет за собой право требовать возмещения расходов, связанных с диагностикой, обслуживанием и ремонтом оборудования, исходя из действующего у нее прейскуранта.

В случае необходимости в гарантийном обслуживании горелка должна быть очищена от пыли и грязи и в заводской комплектации передана по акту приемки в сервисный центр.

Данный документ не ограничивает определенные законом права потребителя, но дополняет и уточняет оговоренные законом обязательства, предполагающие соглашения сторон.

resanta.ru

ДОРОГОЙ ПОКУПАТЕЛЬ!

Мы выражаем Вам огромную признательность за Ваш выбор. Мы сделали все возможное, чтобы данное изделие удовлетворяло Вашим запросам, а качество соответствовало лучшим мировым образцам. Компания “Ресанта” устанавливает официальный срок службы на систему жидкостного охлаждения 5 лет, при условии соблюдения правил эксплуатации.

При покупке изделия требуйте проверки его комплектации, внешнего вида и правильного заполнения гарантийного талона в Вашем присутствии.

В случае возникновения неисправностей не пытайтесь самостоятельно ремонтировать изделие, т.к. это опасно и приводит к утрате гарантии.

11. ГАРАНТИЙНЫЙ ТАЛОН

Сварочная горелка_____

№ _____

признан годным для эксплуатации.

Дата продажи _____

Я покупатель/представитель фирмы _____

С условиями эксплуатации ознакомлен _____

resanta.ru

ГАРАНТИЙНЫЙ ТАЛОН
Описание дефекта, № прибора
_____
_____
_____
_____
_____
_____

ОТК изготовителя
_____
_____

М.П.
_____
_____

ГАРАНТИЙНЫЙ ТАЛОН
Описание дефекта, № прибора
_____
_____
_____
_____
_____
_____

ОТК изготовителя
_____
_____

М.П.
_____
_____

ГАРАНТИЙНЫЙ ТАЛОН
Описание дефекта, № прибора
_____
_____
_____
_____
_____
_____

ОТК изготовителя
_____
_____

М.П.
_____
_____

12. СЕРВИСНЫЕ ЦЕНТРЫ

- Абакан, Молодежный квартал, 12/а, тел.: +7 (390) 226-30-10, +7 908 326-30-10.
- Армавир, ул. Мичурина, д. 6, тел.: +7 (861) 376-38-46, +7 (962) 855-40-18.
- Архангельск, Окружное шоссе, д.9, тел.: +7 (818) 242-05-10, +7 (952) 301-25-26.
- Астрахань, ул. Рыбинская, д.11, тел.: 8 (8512) 99-47-76.
- Барнаул, пр. Базовый, д.7, тел: +7 (385) 257-09-55, 50-53-48.
- Белгород, ул. Константина Заслонова, д. 92, тел: +7 (472) 240-29-13.
- Благовещенск, ул. Раздольная 27, тел.: +7 (416) 231-98-68; +7 (914) 601-07-00
- Братск, Пром.зона БЛПК, п 27030101, офис 2б, тел: +7 (914) 939-23-72.
- Брянск, ул. 2-ая Почепская, д. 34А, стр. 1, тел: +7 (483) 259-06-44, +7 (483) 258-01-73 (сервис).
- Великий Новгород, ул. 3-я Сенная, д.2А, тел: +7 (816) 294-00-35.
- Владивосток, ул. Снеговая, д.119, тел: +7 (904) 624-03-29, +7 (423) 249-26-72.
- Владимир, ул. Гастелло, д.8 А, ворота №6, тел.: +7 (492) 249-43-32.
- Волгоград, пр-т Волжский, 4к, тел.: +7 (844) 278-01-68 (доб. 2 - сервис).
- Вологда, ул. Гончарная 4А, корпус 3, тел.:+7 (981) 507-24-12, +7 (817) 226-48-63.
- Воронеж, ул. Электросигнальная, д.17, корпус 2, тел.: +7 (473) 261-10-34.
- Дзержинск, ул.Красноармейская, д.15б, тел: +7 (831) 335-11-09.
- Екатеринбург, ул. Бисертская, 145, офис 6, тел.: +7 (343) 384-57-25, +7 (965) 509-78-08.
- Иваново, ул. Спартака, д.13., тел +7 (493) 277-41-11.
- Ижевск, Завьяловский район, деревня Пирогово, Торговая улица, 12, тел.: +7 (3412) 57-60-21.
- Иркутск, ул.Трактовая, д.28А/1, СКЦ Байкалит, складское помещение №5 тел: +7 (908) 660-41-57 (сервис), +7 (395) 270-71-62.
- Йошкар-Ола, ул. Мира, д.113, тел. +7 (836) 249-72-32.
- Казань, ул. Лебедева, д.1, корпус 8, тел.: +7 (843) 206-03-65.
- Калининград, ул. Ялтинская, д. 129, тел: +7 (401) 276-36-09.
- Калуга, пер. Сельский, д.2А, тел: +7 (484) 292-23-76.
- Кемерово, ул. Радищева, д.2/3, тел: +7 (384) 265-02-69.
- Киров, ул. Калинина, д. 38, тел.: +7 (833) 221-42-71, 21-71-41.
- Комсомольск-на-Амуре, ул. Кирова, д. 54, корпус 2, тел.: +7 (924) 116-10-47.
- Кострома, ул.Зелёная, д.8, тел: 8 (4942) 46-73-76; 8 (4942) 46-18-59.
- Краснодар, ул. Грибоедова, д.4, литер "Ю", тел: +7 (989) 198-54-35; +7 (861) 203-46-92.
- Красноярск, ул. Северное шоссе, д. 7а, стр. 10/2, тел.: +7 (391) 204-62-88.
- Курган, ул. Омская, д.171Б, тел: +7 (352) 263-09-25, 63-09-24.
- Курск, ул. 50 лет Октября 128. Тел.: +7 (471) 236-04-46.
- Липецк, ул. Боевой проезд, д. 5, тел: +7 (474) 252-26-97.
- Магнитогорск, ул. Рабочая, д.109, стр. 2, тел.: +7 (351) 955-03-87, +7 (919) 342-82-12.
- Москва, ул. Нагатинская, д. 16 Б, стр. 2, тел: +7 (495) 118-96-42.
- Москва, ул. Никопольская, д.6, стр.1, тел.: +7 (495) 646-41-41, +7 (926) 111-27-31.
- Московская область, Балашиха, Западная коммунальная зона, шоссе Энтузиастов, вл 4, тел.: +7 (495) 108-64-86 (доб. 2), +7 (906) 066-03-46.
- Московская область, г. Долгопрудный, мк-н Павельцево, Новое ш, д. 31, литер "Ч", тел.: +7 (495) 968-85-70.
- Мурманск,ул. Домостроительная, д. 21/2, тел.: +7 (815) 265-61-90.
- Набережные Челны, Мензелинский тракт, д. 52а, склад №6, тел.: +7 (855) 220-57-43.
- Нижний Новгород, ул. Геологов, 1С, тел: +7 (831) 429-05-65 (доб. 2).
- Нижний Тагил, ул. Индустриальная 37, тел.: +7 (343) 596-37-60.
- Новокузнецк, ул. Щорса, д.15, тел: +7 (384) 320-49-31.
- Новороссийск, Краснодарский край., г. Новороссийск, ул. Осоавиахима, д. 212, тел.: +7 (861) 730-94-54
- Новосибирск, 1-е Мочищенское шоссе 1/4, тел.: 8 (383) 373-27-96
- Омск, ул. Космический проспект, 109 стр.1 дверь 20, 2 этаж, тел: +7 (381) 238-18-62, 21-46-38. тел: +7 (381) 238-18-62, 21-46-38.
- Оренбург, пл. 1 Мая, д. 1А, тел: +7 (353) 248-64-90.
- Орёл, пер. Силикатный, д.1, тел: +7 (486) 244-58-19.
- Орск, ул. Союзная, д.3, тел: +7 (353) 237-62-89.
- Пенза, ул. Измайлова, д. 17а, тел: +7 (841) 222-46-79.
- Пермь, ул. Сергея Данщина, д. 6а, корпус 1, тел.: +7 (342) 205-85-29.

resanta.ru

- **Петрозаводск, район Северная Промзона, ул. Заводская, д. 10 А, тел.: +7 (812) 309-87-08, +7 (921) 222-67-80.**
- **Псков, ул. Леона Поземского, д.110Е, тел.: +7 (811) 270-01-81, +7 (811) 229-62-64.**
- **Пятигорск, Бештаугорское шоссе, д. 26д, стр. 4, тел.: +7 (968) 279-27-91, +7 (865) 220-58-50 (доб. 2).**
- **Ростов на Дону, ул. Вавилова, д. 62А, тел.: +7 (938) 100-20-83.**
- **Рязань, ул. Зубковой, д. 8а (завод Точинвест), 3 этаж, офис 6, тел.: +7 (491) 246-65-58.**
- **Самара, Советский р-н, ул. Заводское шоссе, д. 15А, литер "А", тел.: +7 (846) 206-05-52.**
- **Санкт-Петербург, ул. Минеральная, д. 31, литер "В", тел.: +7 (812) 309-92-75.**
- **Санкт-Петербург, Пискаревский проспект, д. 125, пом. 11, тел.: +7 (812) 309-73-78.**
- **Саранск, ул. Пролетарская, д.130А, база Комбината "Сура", тел.: +7 (834) 222-36-37**
- **Саратов, ул. Пензенская, д. 2, тел: +7 (845) 249-11-79**
- **Симферополь, Балаклавская улица, д. 68, тел.: +7 (978) 882-57-97, +7 (978) 091-19-58**
- **Смоленск, Краснинское шоссе, дом 37б, стр. 2, тел.: +7 (481) 229-46-99**
- **Сочи, ул. Гастелло, д.23А, тел: +7 (862) 226-57-45 .**
- **Ставрополь, ул. Коломийцева, д. 46, тел.: +7 (865) 220-65-62**
- **Стерлитамак, Стерлитамакский р-н, с.Новая Отрадовка, ул. Школьная, д. 2К, тел.: +7 (347) 229-44-10.**
- **Сургут, ул. Базовая, д. 5, тел.: +7 (346) 275-82-31 (доб. 1 - офис, доб. 2 - сервис).**
- **Тамбов, проезд Монтажников, д. 2Г, тел.: +7 (475) 250-37-96, +7 (964) 130-85-73.**
- **Тверь, пр-т Николая Корыткова , д. 15б (база "Универсал"), тел.: +7 (482) 263-31-71**
- **Тольятти, ул. Коммунальная, д. 23, стр. 1, тел.: +7 (848) 265-12-05, +7 (964) 973-04-29.**
- **Томск, ул.Розы Люксембург, д. 115, стр. 1, тел.: +7 (952) 801-05-17.**
- **Тула, Ханинский проезд, д. 25/3, тел.: +7 (487) 238-53-44, 74-02-53.**
- **Тюмень, ул. Судостроителей, д.16, стр. 2, тел.: +7 (345) 266-28-91.**
- **Удмуртская Республика, Завьяловский р-н, д. Пирогово, ул. Торговая, д. 12, тел.: +7 (341) 257-60-21, 26-03-15.**
- **Улан-Удэ, ул. 502 км, д. 160, склад №12А, тел.: +7 (301) 220-42-87.**
- **Ульяновск, ул. Урицкого, д.25/1, склад №1, тел.: +7 (842) 227-06-30, 27-06-31.**
- **Уфа, ул. Ульяновых, д. 65, корпус 7, литер "2Б", тел.: +7 (347) 214-53-59.**
- **Хабаровск, ул. Промывочная, д. 64, тел.: +7 (421) 293-44-68.**
- **Чебоксары, Дорожный пр., д. 16, тел.: +7 (835) 221-41-75.**
- **Челябинск, ул. Морская, д. 6, тел.: +7 (351) 222-43-15, 222-43-16.**
- **Череповец, ул. Гоголя, д 60, тел.: +7 (911) 517-87-92, +7 (820) 249-05-34.**
- **Чита, Ул. Трактовая, д. 54А, тел. +7 (302) 228-44-79.**
- **Шахты, Ростовская область, пер. Газетный, д. 4Г, тел.: +7 (863) 303-56-10, +7 (909) 406-63-11.**
- **Южно-Сахалинск, пр-т Мира, 2 "Б"/5, корпус 8, тел.: +7 (424) 249-07-85.**
- **Ярославль, ул. Тутаевское шоссе, д.4, тел: +7 (485) 266-32-20.**
- **Казахстан, г. Алматы, Илийский тракт, 29, тел: +7 (727) 225-47-45, 225-47-46.**
- **Казахстан, г. Атырау, пр-т Азаттык, 118Б, тел: +7 (7122) 30-85-06, +7 (700) 244-50-96.**
- **Казахстан, г. Нур-Султан (Астана), ул. Циолковского, д. 4, склад 8а, тел.: +7 (771) 754-02-45.**
- **Казахстан, г. Караганда,ул.Складская 2А оф. 307, тел.: +7 (707) 469-80-56.**
- **Казахстан, г. Тараз, ул. Санырак батыра, 47м, тел.: +7 (726) 297-00-12.**
- **Казахстан, г. Усть-Каменогорск, ул. Абая, д. 156/1, корпус 6, тел.: +7 (723) 240-32-19.**
- **Казахстан, г. Шымкент, ул. Сарбаздар 18. тел.: +7 (776) 808-50-05.**
- **Армения, г. Ереван, Arsahkunyanc 210/1, тел.: +374 93 426 312; +374 94 426 312.**
- **Армения, Котайксая область, село Ариндж улица 17, ТЦ Ариндж молл., Маг. №357, тел: +37477412416; +37444412414.**
- **Республика Беларусь, г. Минск, пр-т Партизанский, д.2, тел.: +375 (29) 397-02-87.**
- **Республика Беларусь, г. Минск, пр-т Независимости, д.78, тел.: +375 (29) 544-66-88; +375 (44) 544-66-88.**
- **Республика Беларусь, Минский р-н, Боровлянский с/с, д.Малиновка, 35А, тел.: +375 (29) 567-67-67; +375 (29) 657-67-67.**
- **Киргизия, г. Бишкек, Дэн Сяопина, д.18, тел.: +996 708 323 353.**

Полный актуальный список сервисных центров Вы так же можете посмотреть на сайте www.resanta.ru

resanta.ru



resanta.ru

Изготовитель (импортер):
"ТЕК Техник унд Энтвинклунг"
Тайхгэшлейн 9, 4058, Базель, Швейцария
Сделано в КНР

Ред.2