РЕСАНТА

# ПАСПОРТ

resanta.ru

## Токовые клещи

## Серия К

## К-1

resanta.ru

## УВАЖАЕМЫЙ ПОКУПАТЕЛЬ!

Благодарим Вас за выбор продукции торговой марки «Ресанта».

При покупке требуйте проверки полной комплектности и исправности устройства путем его пробного кратковременного запуска, а также наличия инструкции по эксплуатации.

Мы всегда рады получить от Вас обратную связь по эксплуатации нашей продукции, а также по улучшению его качества:

Web site: http://www.resanta.ru

resanta.ru

РЕСАНТА®

СОДЕРЖАНИЕ

1. ОБЩИЕ СВЕДЕНИЯ ..... 5
2. ОБЩИЕ ПРАВИЛА БЕЗОПАСНОСТИ ..... 5
3. ОСНОВНЫЕ ПОНЯТИЯ И ИНДИКАЦИЯ ..... 8
4. КОМПЛЕКТАЦИЯ ..... 8
5. ОБЩИЙ ВИД УСТРОЙСТВА ..... 9
6. ТЕХНИЧЕСКИЕ ХАРАКТЕРИСТИКИ ..... 10
7. ПОДГОТОВКА К РАБОТЕ И ПОРЯДОК РАБОТЫ ..... 12
8. ПРАВИЛА ТРАНСПОРТИРОВКИ, ХРАНЕНИЯ И УТИЛИЗАЦИИ ..... 14
9. ГАРАНТИЙНЫЕ ОБЯЗАТЕЛЬСТВА ..... 15
10. ГАРАНТИЙНЫЙ ТАЛОН ..... 18
11. СЕРВИСНЫЕ ЦЕНТРЫ ..... 19

resanta.ru

# 1. ОБЩИЕ СВЕДЕНИЯ

Данный паспорт электроизмерительного прибора содержит важную информацию о правилах безопасности, правильной эксплуатации, сборки и обслуживания.

**Внимание!**

***Перед использованием токовых клещей обязательно изучите содержание паспорта.***

Представленная документация содержит минимально необходимые сведения для безопасного использования измерительного прибора. Производитель оставляет за собой право вносить изменения во внешний вид и конструкцию прибора, не ухудшающих качество прибора, без предварительного уведомления. Внешний вид приборов может отличаться от приведенного на рисунке. Изменение внешнего вида не влияет на функциональные и технические характеристики прибора и не требует внесения изменений в паспорт.

Правила реализации электроизмерительного прибора определяются предприятиями розничной торговли в соответствии с требованиями действующего законодательства.

**Токовые клещи** – электроизмерительный электронный прибор, (далее по тексту: токовые клещи, прибор, изделие, устройство, инструмент), предназначен для измерения переменного тока, переменного и постоянного напряжения, сопротивления, емкости, диодов, бесконтактного обнаружения переменного напряжения (NCV) и звукового сигнала непрерывности. Прибор оснащён ЖК-экраном с 4-х разрядным дисплеем с функцией подсветки для удобного чтения показаний.

Токовые клещи имеют функцию защиты от перегрузки и индикатор уровня зарядки источника питания.

Прибор соответствует стандарту перенапряжения — CAT III 600V.

Токовые клещи предназначены для эксплуатации при температуре окружающей среды от +0°C до +40°C.

**Внимание!**

***При несоблюдении правил безопасности и условий/требований эксплуатации, изложенных в настоящем паспорте, фирма-производитель снимает с себя ответственность за несчастные случаи и повреждения, нанесенные людям, а также за ущерб оборудованию и помещениям.***

# 2. ОБЩИЕ ПРАВИЛА БЕЗОПАСНОСТИ

**Внимание!**

***К работе с прибором допускается только квалифицированный персонал, имеющий соответствующее разрешение на производство электроизмерительных и монтажных работ.***

resanta.ru

Предупреждение! Во избежание поражения электрическим током и травматизма, а также возможного повреждения прибора и тестируемого оборудования придерживайтесь следующих правил:

– Прибор не предназначен для использования лицами с пониженными физическими сенсорными или умственными способностями, при отсутствии у них жизненного опыта или знаний (если они не находятся под присмотром или не проинструктированы об использовании прибора лицом, ответственным за их безопасность). Дети должны находиться под присмотром для недопущения игр с прибором.

– Не проводите измерений при наличии в окружающей среде взрывоопасных газов, паров, пыли и в условиях повышенной влажности.

– При проведении измерений используйте индивидуальные средства защиты (например, резиновые перчатки, маску, огнеупорную одежду) для предотвращения повреждений и травм от действия электрического тока или электрической дуги.

– Не используйте прибор, если задняя крышка или крышка батарейного отсека не закрыта (это может привести к поражению электрическим током).

– Перед началом использования прибора проверьте отсутствие повреждений или трещин корпуса.

– Внимательно осмотрите изоляцию на контактных гнездах.

– Убедитесь, что щупы и клещи не повреждены- осмотрите изоляцию измерительных проводов (не должно быть повреждений, обнажающих токопроводящую жилу проводника).

– Проверьте измерительные провода на отсутствие обрыва.

– Используйте прибор только с измерительными проводами, которые идут в комплекте. При повреждении измерительных проводов, замените их на аналогичные в соответствии с моделью.

– Перед началом измерений всегда тестируйте прибор на заведомо исправной цепи, чтобы убедиться, что прибор работает должным образом;

– Используйте прибор в соответствии с пределами измерений, указанных на самом приборе или в паспорте.

– Держите измерительные щупы за пределами защитных ограничителей и не прикасайтесь к оголенным проводам, разъемам, неиспользуемым входам или измеряемым цепям для предотвращения поражения электрическим током.

– Во избежание риска повреждения прибора из-за возможных неправильных показаний, сначала используйте функцию переменного тока, чтобы проверить наличие переменного напряжения, затем выберите диапазон напряжения постоянного тока, равный или превышающий зафиксированное переменное напряжение.

– Перед измерением сопротивления или проведением тестов на непрерывность убедитесь, что исследуемая схема отключена, а все высоковольтные конденсаторы внутри схемы разряжены.

resanta.ru

– При проведении измерений в цепях переменного тока первым подключайте измерительный щуп к нулевому проводу или проводу заземления. При разъединении сначала отключайте фазный провод, а затем, нулевой провод или провод заземления.

– Убедитесь, что измерительные провода удалены из цепи перед переключением диапазонов.

– Прежде чем открыть нижнюю крышку прибора или крышку батарейного отсека, обесточьте измерительные щупы прибора. Запрещается эксплуатация прибора в разобранном виде или с открытой крышкой батарейного отсека.

– Во избежание ошибок при измерениях, контролируйте уровень заряда батареи на дисплее прибора. В случае появления информации о низком заряде батареи, замените ее.

– Использование прибора рядом с оборудованием с сильными электромагнитными помехами может привести к нестабильным показаниям или даже к значимым ошибкам.

– Будьте очень осторожны при измерении следующих показателей: >30 В переменного тока, >60 В постоянного тока. Такие напряжения могут повлечь к поражению электрическим током и травмам.

– Все виды ремонта должны проводиться только специалистами сервисных центров.

– Будьте осторожны при ремонте телевизоров или измерении коммутационных схем питания, так как высоковольтные импульсы в цепи могут повредить прибор.

– При использовании прибора, убедитесь в плотном контакте измерительных щупов с контактными гнездами.

– По завершении работ выключите прибор, установив выключатель в положение OFF.

– Если вы не планируете использовать прибор длительное время, выньте из него батарею и не храните его в местах с повышенной температурой или влажностью.

**Запрещается**:

– Использовать прибор, если он поврежден или отсутствует часть деталей корпуса.

– Использовать повреждённые измерительные провода.

– Использовать прибор за пределами измерений.

– Прикасаться к неиспользуемым контактным гнездам при подключении прибора к тестируемой цепи.

– Прикасаться любыми частями тела открытых проводников и шин.

resanta.ru

**Внимание!**

***Нарушение правил использования электроизмерительного прибора может привести к его повреждению или к несчастным случаям. Повреждение электроизмерительного прибора из-за нарушений требований, описанных в данном паспорте, исключает возможность бесплатного гарантийного ремонта.***

## 3. ОСНОВНЫЕ ПОНЯТИЯ И ИНДИКАЦИЯ

| | |
|---|---|
|  | Индикатор батареи, указывает на низкий уровень заряда. |
|  | Индикатор входа переменного тока |
|  | Индикатор входа постоянного тока |
|  | Индикатор проверки непрерывности |
|  | Удержания данных (HOLD) |
|  | Индикатор бесконтактного обнаружения переменного напряжения |
|  | Индикатор проверки диода |
|  | Индикатор измерения сопротивления |
|  | Индикатор измерения емкости |
|  | Индикатор измерения тока |
|  | Предупреждение о высоком напряжении |
|  | Переменный ток |
|  | Постоянный ток |
|  | Переменный или постоянный ток |
|  | Предупреждение, важные знаки безопасности |
|  | Заземление |
|  | Оборудование с двойной изоляцией/усиленной защитой изоляции |

## 4. КОМПЛЕКТАЦИЯ

Токовые клещи 1 шт.
Измерительные щупы 2 шт.
Паспорт 1 шт.
Батарейки AAA 2 шт.

*Производитель сохраняет за собой право вносить поправки и изменять комплектацию устройства, не влияющие на параметры устройства, без указания в паспорте.*

resanta.ru

## 5. ОБЩИЙ ВИД УСТРОЙСТВА

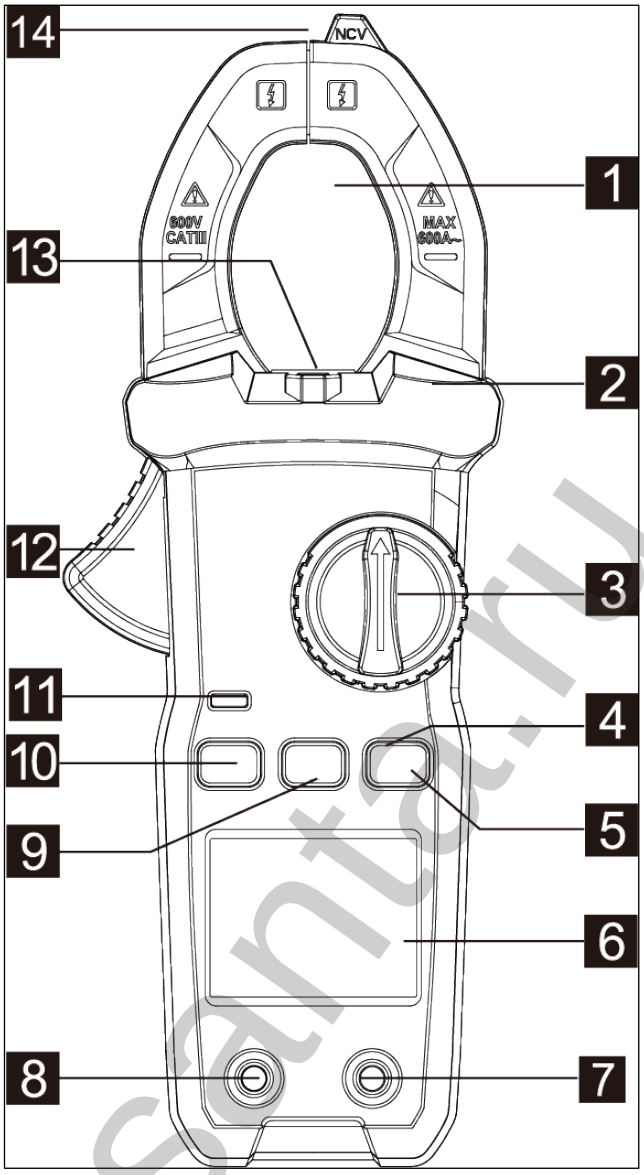


Рис. 1. Общий вид

1. Токовые клещи (измерение переменного тока)
2. Корпус
3. Поворотный переключатель функций
4. Кнопка удержания данных
5. Кнопка включения подсветки
6. Дисплей
7. Разъем INPUT
8. Разъем COM
9. Кнопка включения/выключения фонарика
10. Кнопка режимов SEL
11. Светодиодный индикатор
12. Курок
13. Фонарик
14. Датчик NCV

resanta.ru

РЕСАНТА®

## 6. ТЕХНИЧЕСКИЕ ХАРАКТЕРИСТИКИ

| | |
|---|---|
| **Максимум дисплея** | Максимальное значение 3999. Автоматическое определение полярности и единиц измерения. |
| **Метод индикации** | ЖК дисплей |
| **Метод измерений** | АЦП двойного интегрирования |
| **Индикация перегрузки** | "1" в старшем разряде |
| **Макс. синфазное напряжение** | 600В пост/перем. эфф. |
| **Скорость измерений** | 2-3 измерения в сек. |
| **Температура гарантированной точности** | 18 -28°C |
| **Интервал температур** | Работа: 0°C +40°C<br>Хранение: -10°C +50°C |
| **Индикация разряда батареи** | Символ на дисплее |
| **Источник питания** | Батарейки AAA, 2шт. |
| **Размер** | 185x71x35 мм. |
| **Вес** | 172г |

**Постоянное напряжение.**

| ПРЕДЕЛ | РАЗРЕШЕНИЕ | ТОЧНОСТЬ |
|---|---|---|
| 400мВ | 0.1мВ | ±(0,5%+3 ед. счета) |
| 4В | 0.001В | ±(0,8%+2 ед. счета) |
| 40В | 0.01В | ±(0,8%+2 ед. счета) |
| 400В | 0.1В | ±(0,8%+2 ед. счета) |
| 600В | 1В | ±(1,0%+2 ед. счета) |

Входное сопротивление: 10МОм.

Максимальное входное напряжение:600В.

**Переменное напряжение.**

| ПРЕДЕЛ | РАЗРЕШЕНИЕ | ТОЧНОСТЬ |
|---|---|---|
| 4В | 0.001В | ±(1.0%+10 ед. счета) |
| 40В | 0.01В | ±(1.0%+10 ед. счета) |
| 400В | 0.1В | ±(1.0%+10 ед. счета) |
| 600В | 1В | ±(1.2%+10 ед. счета) |

Входное сопротивление: 10МОм.

Максимальное входное напряжение:600В.

Рабочий диапазон частот: 40 Гц~400Гц (TRMS).

resanta.ru

**Переменный ток.**

| ПРЕДЕЛ | РАЗРЕШЕНИЕ | ТОЧНОСТЬ |
|---|---|---|
| 1А | 0.001А | 50~60Гц ± (2.5%+10 ед. счета) |
| 40А | 0.01А | 50~60Гц ± (2.5%+10 ед. счета) |
| 600А | 0.1А | 50~60Гц: ± (2.5% +10 ед. счета) |

Макс. входной ток: 120% от полной шкалы, менее 60 секунд.

**Сопротивление.**

| ПРЕДЕЛ | РАЗРЕШЕНИЕ | ТОЧНОСТЬ |
|---|---|---|
| 400Ом | 0.1Ом | ±(1,2%+2 ед. счета) |
| 4кОм | 0.001кОм | ±(1,2%+2 ед. счета) |
| 40кОм | 0.01кОм | ±(1,2%+2 ед. счета) |
| 400кОм | 0.1кОм | ±(1,2%+2 ед. счета) |
| 4МОм | 0.001МОм | ±(1,2%+2 ед. счета) |
| 40МОм | 0.01МОм | ±(2,0%+5 ед. счета) |

**Емкость.**

| ПРЕДЕЛ | РАЗРЕШЕНИЕ | ТОЧНОСТЬ |
|---|---|---|
| 4нФ | 0.001 нФ | ±(4,0%+50 ед. счета) |
| 40 нФ | 0.01 нФ | ±(4,0%+3 ед. счета) |
| 400 нФ | 0.1 нФ | ±(4,0%+3 ед. счета) |
| 4 мкФ | 0.001 мкФ | ±(4,0%+3 ед. счета) |
| 40 мкФ | 0.01 мкФ | ±(4,0%+3 ед. счета) |
| 400 мкФ | 0.1 мкФ | ±(4,0%+3 ед. счета) |
| 4 мФ | 0.001мФ | ±(4,0%+3 ед. счета) |

Защита от перегрузки: 250 В постоянного тока или 250 В среднеквадратичного переменного тока.
Вышеуказанная точность не включает погрешность, вызванную емкостью измерительных щупов.

**Диод**

| ПРЕДЕЛ | РАЗРЕШЕНИЕ | ТОЧНОСТЬ |
|---|---|---|
|  | 1мВ | Максимальный прямой ток: около 1 мА.<br>Напряжение в разомкнутой цепи: около 2,3 В.<br>Дисплей показывает приблизительное значение прямого падения напряжения диода. |

Защита от перегрузки: 250 В постоянного тока или 250 В среднеквадратичного переменного тока.

resanta.ru

**Проверка непрерывности**

| ПРЕДЕЛ | ПОРОГ | ТОЧНОСТЬ |
|---|---|---|
|  | 50 Ом | 0,1 Ом (напряжение разомкнутой цепи около 2,1 В). Если сопротивление не превышает 50 Ом, звучит звуковой сигнал |

Защита от перегрузки: 250 В постоянного тока или 250 В среднеквадратичного переменного тока.

## 7. ПОДГОТОВКА К РАБОТЕ И ПОРЯДОК РАБОТЫ

**Автоматическое отключение питания.**

Если в течение 15 минут после запуска прибор не используется, он автоматически отключается для экономии заряда батареи.

**Включение/выключение фонарика.**

Нажмите кнопку «9» (Рис.1), чтобы включить или отключить фонарик.

**Включение подсветки**

Нажмите кнопку «5» (Рис.1) и удерживайте ее более 2 секунд, чтобы включить или выключить подсветку дисплея.

**Удержание данных.**

Нажмите кнопку «4» (Рис.1), чтобы включить или отключить функцию удержания данных.

**Измерение переменного тока.**

1.Поверните переключатель в положение «**A**» .

2.Нажмите на курок, чтобы открыть зажим. Зажмите проверяемый проводник, медленно отпускайте курок до тех пор, пока зажим не будет полностью закрыт. Важно, проверяемый проводник должен быть в центре токовых клещей. Если проводник находится не в центре токовых клещей, возможны ошибки при измерении.

3.Результаты измерений отображаются на экране дисплея.

Примечание: если вы не знаете диапазон, который нужно измерить, стоит установить переключатель на максимальный диапазон, далее переключиться на соответствующий диапазон в соответствии с отображаемым значением.

**Измерение сопротивления.**

1.Поверните переключатель в положение «  », нажмите кнопку «SEL» для переключения на измерение сопротивления.

2.Вставьте красный измерительный щуп в разъем «INPUT», и черный измерительный щуп — в разъем «COM».

3.Подключите измерительные щупы к измеряемой цепи или сопротивлению.

4.Результаты измерений отображаются на экране дисплея.

resanta.ru

Примечание. При измерении сопротивления убедитесь, что питание выключено и все конденсаторы полностью разряжены. При измерении сопротивления более 1 МОм для стабилизации показаний может потребоваться несколько секунд.

**Проверка непрерывности измерения**

1.Поверните переключатель в положение «Ω•))|(-▶|», нажмите кнопку «SEL» для переключения на измерение целостности цепи «•))».
2.Вставьте красный измерительный щуп в разъем «INPUT», и черный измерительный щуп — в разъем «COM».
3.Подключите измерительные щупы к измеряемой цепи. Если сопротивление или цепь измеряемого сопротивления меньше 50 Ом, раздастся непрерывный звуковой сигнал.

**Тест NCV (бесконтактное обнаружение напряжения переменного тока).**

1. Поверните переключатель в положение «NCV». На экране отобразится надпись EF, указывающее на активацию функции NCV.
2.Подведите верхнюю часть прибора к проводнику.
3.При подаче сигнала о слабом электрическом поле, раздастся медленный звуковой сигнал, на экране отобразится индикатор интенсивности и загорится светодиодный индикатор. Чем сильнее электромагнитное поле, тем быстрее раздается звуковой сигнал.
Перед использованием функции NCV извлеките измерительные щупы из разъемов токовых клещей, в противном случае это повлияет на точность обнаружения напряжения.

**Примечание:**

1. Напряжение может сохраняться, даже если индикация не отображается. Не полагайтесь исключительно на бесконтактный датчик напряжения, чтобы определить, находится ли провод под напряжением. На работу датчика могут влиять такие факторы, как конструкция розетки, толщина изоляции и тип.
2. При подаче напряжения на входные клеммы счетчика наличие наведенного напряжения также вызывает звуковой сигнал.
3. Внешние источники помех (такие как фонари, двигатели и т.д.) могут вызывать ложные срабатывания при бесконтактном обнаружении напряжения.

**Измерение диодов.**

1.Поверните переключатель в положение «Ω•))|(-▶|», нажмите кнопку «SEL» для переключения на измерение «▶|» (диодов).
2.Вставьте красный измерительный щуп в разъем «INPUT», и черный измерительный щуп — в разъем «COM».

resanta.ru

4.Подключите измерительные щупы к измеряемому диоду (красный измерительный щуп к аноду диода, черным к катоду диода).
5.Результаты измерений отображаются на экране дисплея.

**Измерение напряжения переменного/постоянного тока.**

1.Поверните переключатель в положение «$\overline{V}$» (для измерения напряжения постоянного тока), или «$\tilde{V}$» (для измерения напряжения переменного тока).
2.Вставьте красный измерительный щуп в разъем «INPUT», и черный измерительный щуп — в разъем «COM».
3.Подключите прибор параллельно источнику питания или нагрузке, которую необходимо проверить.
4.Результаты измерений отображаются на экране дисплея.

**Измерение емкости.**

**⚠ Внимание!**

***Чтобы избежать повреждения измерительного прибора или тестируемого устройства, отключите все источники питания от тестируемой цепи и полностью разрядите все высоковольтные конденсаторы перед измерением емкости. Используйте диапазон постоянного напряжения, чтобы убедиться, что конденсаторы разряжены. Не измеряйте напряжение выше 250 В постоянного тока или 250 В среднеквадратичного значения переменного тока для предотвращения поражения электрическим током или повреждения прибора.***

1.Поверните переключатель в положение «⊣⊢ Ω•))▶|», нажмите кнопку «SEL» для переключения на измерение емкости «⊣⊢».
2.Вставьте красный измерительный щуп в разъем «INPUT», и черный измерительный щуп — в разъем «COM».
3.Подключите измерительные щупы к измеряемой цепи.
4.Результаты измерений отображаются на экране дисплея.
Примечание. Если измеренная емкость превышает максимальное значение выбранного диапазона, на дисплее появится надпись «OL».

**Замена батареек:**

1. Выключите питание токовых клещей и снимите измерительные щупы.
2. Открутите винты крышки батарейного отсека и снимите крышку.
3. Достаньте батарейки и замените их на новые.
4. Установите крышку батарейного отсека в исходное положение и зафиксируйте крышку винтами.

## 8. ПРАВИЛА ТРАНСПОРТИРОВКИ, ХРАНЕНИЯ И УТИЛИЗАЦИИ

Допускается транспортировка изделия в любом положении любым видом транспорта.

Хранить в отапливаемом, вентилируемом помещении при температуре воздуха от -10 до +50°C при влажности воздуха до 80%.

resanta.ru

В помещении для хранения не должно быть пыли, паров кислот и щелочей, вызывающих коррозию.

Прибор, отслуживший свой срок и не подлежащий восстановлению, должен утилизироваться согласно нормам, действующим в стране эксплуатации.

В других обстоятельствах:

- не выбрасывайте прибор вместе с бытовым мусором;
- рекомендуется обращаться в специализированные пункты вторичной переработки сырья.

## 9. ГАРАНТИЙНЫЕ ОБЯЗАТЕЛЬСТВА

1. Гарантийный срок на прибор устанавливается один год, который исчисляется с даты продажи прибора первому покупателю.
2. Гарантийные обязательства распространяются только на производственные неисправности (дефекты), выявленные в течение гарантийного срока.
3. Гарантия включает стоимость замены дефектных частей, восстановление таких частей или получение эквивалентных частей. Дефектной частью (изделием) считается часть прибора, в которой обнаружен заводской брак, существовавший на момент поставки (продажи) прибора первому покупателю и выявленный в гарантийный срок в процессе эксплуатации.
4. Гарантийный ремонт в течение гарантийного срока производится при условии соблюдения потребителем правил эксплуатации и технического обслуживания, хранения и транспортировки. Гарантийный ремонт не производится при нарушении требований, указанных в паспорте и нарушении гарантийной пломбы (наклейки).
5. Потребитель в случае выявления недостатков прибора обязан известить об этом Продавца или Производителя в течение 10 дней с момента выявления недостатка прибора. В случае несвоевременного извещения о выявленных неисправностях, продавец, изготовитель или уполномоченная организация вправе отказаться полностью или частично от удовлетворения предъявляемых претензий (ст.483 ГК РФ).
6. Прибор, сдаваемый для гарантийного обслуживания/ремонта, должен быть в чистом и собранном виде и в полной комплектации. В случае если прибор для гарантийного ремонта предоставляется грязным и/или в разобранном виде и/или не укомплектованным, продавец/изготовитель вправе отказать в проведении гарантийного ремонта.
7. Гарантийный ремонт производится при наличии в гарантийном талоне печати продавца, даты продажи и подписи продавца.
8. При отсутствии печати фирмы-продавца, даты продажи или подписи продавца гарантийный срок исчисляется с даты изготовления.
9. Гарантийный ремонт не производится при самостоятельном вскрытии (попытке вскрытия) или ремонте изделия вне гарантийной мастерской (нарушены пломбы, сорваны шлицы винтов, и т.п.).

resanta.ru

Гарантийные обязательства не распространяются:

- на лакокрасочное покрытие, кабели, батарейки, АКБ, измерительные щупы, термопары;
- в случае неисправностей, вызванных использованием некачественных запчастей и принадлежностей;
- в случае внесения изменений в конструкцию прибора;
- в случае использования прибора не по назначению, указанному в паспорте товара;
- в случае неисправностей, вызванных несоблюдением требований по работе, техническому обслуживанию и хранению прибора, изложенных в настоящем паспорте;
- в случае наличия механических повреждений корпуса прибора (сколов, трещин и т.п.) и кабеля питания;
- в случае температурных повреждений корпуса;
- при наличии дефектов, вызванных попаданием внутрь посторонних предметов, жидкостей и т.п.;
- в случае неисправностей, вызванных сильным внутренним загрязнением, как внешнем, так и внутреннем, ржавчине, окислении;
- на чистку и периодическое техническое обслуживание;
- на прибор с повреждениями или неисправностями, возникшими в результате использования с нарушениями требований эксплуатации паспорта прибора, использования не по назначению, а также естественного износа узлов и деталей, вызванного интенсивной эксплуатацией.

Данный документ не ограничивает определенные законом права потребителя, но дополняет и уточняет оговоренные законом обязательства, предполагающие соглашения сторон.

resanta.ru

## Дорогой покупатель!

Мы выражаем Вам огромную признательность за Ваш выбор. Мы сделали все возможное, чтобы данное изделие удовлетворяло Вашим запросам, а качество соответствовало лучшим мировым образцам.

Компания “Ресанта” устанавливает официальный срок службы измерительного прибора 5 лет, при условии соблюдения правил эксплуатации.

Моментом начала эксплуатации считается дата, указанная организацией-продавцом в гарантийном талоне.

resanta.ru

РЕСАНТА®

## 10. ГАРАНТИЙНЫЙ ТАЛОН

Токовые клещи _____

зав №_____

модель _____

Дата продажи _____

Наименование и адрес торговой организации_____

м.п.

С правилами эксплуатации и условиями гарантии ознакомлен. Продукция получена в полной комплектации. Претензий к внешнему виду не имею.

---

ФИО и подпись покупателя

---

| ГАРАНТИЙНЫЙ ТАЛОН<br>Описание дефекта,<br>№ прибора | ГАРАНТИЙНЫЙ ТАЛОН<br>Описание дефекта,<br>№ прибора | ГАРАНТИЙНЫЙ ТАЛОН<br>Описание дефекта,<br>№ прибора |
|---|---|---|
| _____ | _____ | _____ |
| _____ | _____ | _____ |
| _____ | _____ | _____ |
| _____ | _____ | _____ |
| _____ | _____ | _____ |
| _____ | _____ | _____ |
| _____ | _____ | _____ |
| _____ | _____ | _____ |
| М.П. | М.П. | М.П. |
| _____ | _____ | _____ |
| _____ | _____ | _____ |

resanta.ru

## 11. СЕРВИСНЫЕ ЦЕНТРЫ

- **Абакан**, Квартал Молодежный 12а к1, тел.: +7 908 326-30-10.
- **Армавир**, ул. Мичурина, д. 6, тел.: +7 (861) 376-38-46, +7 (962) 855-40-18.
- **Архангельск**, Окружное шоссе, д.9, тел.: +7 (952) 301-25-26.
- **Астрахань**, ул. Рыбинская, д.11, тел.: 8 (8512) 99-47-76.
- **Барнаул**, Южный проезд, 14 лит 6, тел: +7 (3852) 25-13-10.
- **Белгород**, ул. Константина Заслонова, д. 92к5, тел: +7 (472) 240-29-13.
- **Благовещенск,** ул. Промышленная 5А, тел.: +7 (914) 601-07-00; +7 (416) 231-98-68.
- **Братск**, ул.Коммунальная, здание 17, строение 2, тел: +7 (914) 939-23-72.
- **Брянск**, Московский проспект, 138Бс1, тел: +7 (4832) 59-06-44.
- **Великий Новгород**, ул. 3-я Сенная, д.2А, тел: +7 (964) 694-40-34.
- **Владивосток**, Днепровская улица, 102Ас2, тел: +7 (904) 624-03-29, +7 (423) 249-26-72.
- **Владимир**, ул. Казарменная, 2, тел.: +7 (492) 249-43-32.
- **Волгоград**, пр-т Волжский, 4к, тел.: +7 (844) 278-01-68 (доб. 2 - сервис).
- **Воронеж**, проспект Труда, д. 48Ф, тел.: +7 (473) 204-53-29.
- **Екатеринбург**, ул. Селькоровская, 114в, тел.: +7 (343) 384-57-25, +7 (965) 509-78-08.
- **Иваново**, ул. Наговицыной-Икрянистовой, д.6., тел +7 (493) 277-41-11.
- **Ижевск**, улица Пойма, 22литВ, тел.: +7 (3412) 91-87-10, +7 (341) 257-60-21.
- **Иркутск**, ул.Трактовая, д.28А/2, СКЦ Байкалит, складское помещение №5 тел: +7 (908) 660-41-57 (сервис), +7 (395) 270-71-62.
- **Йошкар-Ола**, ул. Дружбы, д. 111, тел. +7 (836) 249-72-32.
- **Казань**, ул. Габдуллы Тукая, д. 125., тел.: +7 (843) 206-03-65.
- **Калининград**, ул. Ялтинская, д. 129, тел: +7 (401) 276-36-09.
- **Калуга**, Дальняя улица, 17А, тел: +7 (965) 709-98-96, +7 (484) 292-23-76.
- **Кемерово**, ул. Радищева, д. 2/2 к4 вход Б1, тел: +7 (905) 907-38-69, +7 (384) 265-02-69.
- **Киров**, ул. Калинина, д. 38, тел.: +7 (833) 221-42-71, 21-71-41.
- **Кострома**, ул. Костромская, д.111, тел: 8 (4942) 46-73-76; 8 (4942) 46-18-59.
- **Краснодар**, ул. Алуштинская, 11, тел: +7 (989) 198-54-35; +7 (861) 203-46-92.
- **Красноярск**, ул. Калинина 68г, тел: 8(391)204-62-88.
- **Курган**, ул. Омская, д.171Б, тел: +7 (352) 263-09-25, 63-09-24.
- **Курск**, ул. Энгельса, д. 30. Тел.: +7 (471) 236-04-46, +7(906)692-64-46.
- **Липецк**, Ангарская улица, вл26, тел: +7 (474) 252-26-97, +7 (903) 028-97-96.
- **Магнитогорск**, ул .Вокзальная 1, строение 3 тел.: +7 (919) 342-82-12.
- **Москва**, Каширский проезд, 23с7, тел для заказа пропуска: +7 (495) 118-96-42 (за час до прибытия)).
- **Москва**, Павловская улица, 27с3, эт. 1, комн. 5, тел.: +7 (495) 215-25-73.
- **Московская область**, деревня Новая Купавна дом 9, тел.: +7 (495) 108-64-86 (доб. 2), +7 (968) 772-81-36.

resanta.ru

- **Московская область**, г. Долгопрудный, мк-н Павельцево, Новое ш, д. 31, литер "Ч", тел.: +7 (495) 968-85-70.
- **Московская область,** Ленинский городской округ, рп. Горки Ленинские, СНТ Вятичи, д. 185. Тел.: +7 (495) 646-41-41.
- **Мурманск**, ул. Промышленная, 19, офис 406, тел.: 8 (8152) 65 61 90.
- **Набережные Челны**, ул.Магистральная, д.3А, тел.: +7 (855) 220-57-43.
- **Нижний Новгород**, Ларина 18 А, тел: +7 (831) 429-05-65 (доб. 2).
- **Нижний Тагил**, ул. Индустриальная 37, тел.: +7 (343) 596-37-60.
- **Новокузнецк**, ул. Производственная, 19/1, тел.: +7 (960) 931-71-41. +7 (384) 320-49-31.
- **Новороссийск**, Краснодарский край., г. Новороссийск, ул. Осоавиахима, д. 212, тел.: +7 (861) 730-94-54.
- **Новосибирск**, 1-е Мочищенское шоссе 1/4, тел.: 8 (383) 373-27-96.
- **Омск**, ул. Космический проспект, 109 стр.1 дверь 20, 2 этаж, тел: +7 (3812) 38-18-62 (сервисный центр), +7 (3812) 21-46-38 (отдел продаж).
- **Оренбург**, улица Базовая, 17 А, тел: +7 (353) 248-64-90.
- **Орёл**, пер. Силикатный, д.1, тел: +7 (486) 244-58-19.
- **Орск**, Орское шоссе, 6, тел: +7 (353) 237-62-89 (ориентир для поиска - Фуд Сервис Орск (51.239211, 58.485791)).
- **Пенза**, ул. Бумажников 17, тел: +7 (841) 222-46-79.
- **Пермь**, ул. Сергея Данщина, д. 6а, корпус 1, тел.: +7 (342) 205-85-29.
- **Петрозаводск**, район Северная Промзона, ул. Заводская, д. 10 А, тел.: +7 (812) 309-87-08, +7 (921) 222-67-80. График работы: Пн - пт 09:00 - 18:00. Перерыв 13:00 - 14:00.
- **Псков**, ул. Леона Поземского, д.110Е, тел.: +7 (811) 229-62-64.
- **Пятигорск**, Черкесское шоссе д.1, тел.: +7 (968) 279-27-91, +7 (865) 220-58-50 (доб. 2).
- **Ростовская область, х. Ленинакан**, ул. Севастопольская, д.44, тел.: +7 (938) 100-20-83.
- **Рязань**, пр-д Яблочкова, д. 8Г, тел.: +7 (491) 246-65-58.
- **Самара**, Советский р-н, ул. Заводское шоссе, д. 15А, литер "А", тел.: +7 (846) 206-05-52.
- **Санкт-Петербург**, Ириновский проспект дом 14, корпус 3, тел.: +7(812) 309-92-75.
- **Саранск**, ул. Пролетарская, д.130А, база Комбината "Сура", тел.: +7 (834) 222-36-37.
- **Саратов**, ул. Пензенская, д. 2, тел: +7 (845) 249-11-79.
- **Симферопольский район, село Перово**, улица Хачирашвили, 56, тел.: +7 (978) 091-19-58, +7 (3652) 66-97-48.
- **Смоленск**, Краснинское шоссе, дом 37б, стр. 2, тел.: +7 (481) 229-46-99.
- **Сочи**, ул. Транспортная, д. 28, тел: +7 (862) 226-57-45.
- **Ставропольский край, Михайловск**, улица Ленина, 162А, тел.: +7 (865) 220-65-62.
- **Стерлитамак**, ул. Кочетова 43А, тел.: +7 (347) 229-44-10.

resanta.ru

- **Сургут**, ул. Базовая, д. 5, тел.: +7 (346) 275-82-31 (доб. 1 - офис, доб. 2 - сервис).
- **Тамбов**, ул. Волжская, д. 69, с7, тел.: 8 (4752) 50-37-96, +7 (964) 130-85-73.
- **Тверь**, ул. Коняевская, д.12, стр.1, тел.: +7 (482) 263-31-71, +7 (920) 185-48-77.
- **Тольятти**, ул. Коммунальная, д. 23, стр. 1, тел.: +7 (848) 265-12-05, +7 (964) 973-04-29.
- **Томск**, пр-т Фрунзе 119/5 ст1, тел.: +7 (952) 801-05-17.
- **Тула**, Ханинский проезд, д. 25/3, тел.: +7 (487) 274-02-53.
- **Тюмень**, Старый Тобольский тракт, 5-й километр, 1Ас3, тел.: +7 (345) 266-28-91.
- **Улан-Удэ**, ул. 502 км, д. 160в, тел.: +7 (301) 220-42-87.
- **Ульяновск**, Московское шоссе, 14, тел.: +7 (842) 227-06-30.
- **Уфа**, ул. Ульяновых, д. 65, корпус 7, литер "2Б", тел.: +7 (347) 214-53-59.
- **Хабаровск**, ул. Суворова, 80Н, тел.: +7 (421) 293-44-68.
- **Чебоксары**, Вурнарское шоссе, 11, тел.: +7 (8352) 35-53-83, +7-962-321-41-75.
- **Челябинск**, ул. Морская, д. 6/3, тел.: +7 (351) 222-43-15, 222-43-16.
- **Череповец**, ул. Гоголя, д 60, тел.: +7 (911) 517-87-92, +7 (820) 249-05-34.
- **Чита**, ул. Евгения Гаюсана, д. 48, стр. 5, тел. +7 (302) 228-44-79.
- **Шахты**, Ростовская область, пр-кт. Победы Революции, д. 1А, тел.: +7 (863) 303-56-10, +7 (909) 406-63-11.
- **Южно-Сахалинск**, пр-т Мира, 2 "Б"/5, корпус 8, тел.: +7 (424) 249-07-85.
- **Ярославль**, ул. Журавлева, 3Г, тел: +7 (485) 266-32-20.
- **Казахстан, г. Актобе**, жилой массив Шестихатка, д. 104/2, тел.: 8(7132)72-46-40, +7(708)589-34-01.
- **Казахстан, г. Алматы**, Илийский тракт, 29, тел: +7 (727) 225-47-45, 225-47-46.
- **Казахстан, г. Атырау**, пр-т Азаттык, 118Б, тел: +7 (7122) 30-85-06, +7 (700) 244-50-96.
- **Казахстан, г. Караганда**, ул. Складская 2А/1, тел.: +7 (707) 469-80-56.
- **Казахстан, г. Костанай**, ул. Каирбекова, 318/2, цокольный этаж, тел.: 87774451977.
- **Казахстан, г. Нур-Султан (Астана)**, ул. Циолковского, д. 4, склад 8а, тел.: +7 (771) 754-02-45.
- **Казахстан, г. Тараз**, ул. Санырак батыра, 47м, тел.: +7 777 932 86 18.
- **Казахстан, г. Усть-Каменогорск**, Самарское шоссе 9/5, тел.: 87084403219.
- **Казахстан, г. Шымкент**, ул. Сарбаздар 18. тел.: +7 (776) 808-50-05.
- **Казахстан, г Петропавловск**, ул. Универсальная 5. Тел: +7(708)589-69-00.
- **Республика Беларусь, г. Витебск,** проспект Фрунзе, д 81/24, помещение 2, тел.: + 375 25 502 19 10.
- **Республика Беларусь, г. Гомель**, ул. Текстильная, д. 9, тел.: 8 (029) 327 29 44, +375 44 510-60-00, +375 33 377-29-44,+ 375 23 229-39-18,+375 29 327-29-44.

resanta.ru

- **Республика Беларусь, г. Гродно**, Промысловый пр., д. 12, тел.: +375 29 785-78-53.
- **Республика Беларусь, г. Минск**, ул. Притыцкого, д. 62/1, цокольный этаж, тел.: +375 29 7-629-629.
- **Республика Беларусь, г. Минск**, Партизанский проспект, д. 2, тел.:+375 (29) 397-02-87 (администратор).
- **Армения, г. Ереван**, улица Пушкина 51/18, тел.: +37491226998; +37441999226.

**Актуальная информация по адресам сервисных центров и приобретению оригинальных запчастей также доступна на официальном сайте www.resanta.ru в разделе Сервис и на сайте www.utake.ru**

resanta.ru

resanta.ru



resanta.ru

Изготовитель (импортер):
Гонконг Юаньлин Маои Ко., Лимитед
Адрес: H12, 8F, Юниверсал индастриал центр, 19-25, Шан Мэй стрит,
Фотан, Нью Территорис, Гонконг
Сделано в КНР

Ред. 1.1