РЕСАНТА

ПАСПОРТ

resanta.ru

СТАНОК РЕЙСМУСОВЫЙ

Серия РС

РС-330/2С

www.resanta.ru

resanta.ru

УВАЖАЕМЫЙ ПОКУПАТЕЛЬ!

Компания «Ресанта» поздравляет Вас с приобретением данного продукта. Наша компания гарантирует высокое качество и безупречное функционирование приобретенного вами изделия, при соблюдении правил его эксплуатации.

Мы всегда рады получить от Вас обратную связь по эксплуатации нашей продукции, а также по улучшению ее качества.

Если у Вас есть вопросы, предложения и пожелания по данному товару, воспользуйтесь формой обратной связи на сайте www.resanta.ru

resanta.ru

РЕСАНТА®

СОДЕРЖАНИЕ:

1. ОБЩИЕ СВЕДЕНИЯ 5
2. ПРАВИЛА БЕЗОПАСНОСТИ 5
3. КОМПЛЕКТНОСТЬ 8
4. ОБЩИЙ ВИД УСТРОЙСТВА 9
5. ТЕХНИЧЕСКИЕ ХАРАКТЕРИСТИКИ 9
6. ПОДГОТОВКА УСТРОЙСТВА К РАБОТЕ И ПОРЯДОК РАБОТЫ 10
7. ТЕХНИЧЕСКОЕ ОБСЛУЖИВАНИЕ 19
8. ХРАНЕНИЕ И УТИЛИЗАЦИЯ 20
9. ГАРАНТИИ ИЗГОТОВИТЕЛЯ 20
10. ГАРАНТИЙНЫЙ ТАЛОН 24
11. СЕРВИСНЫЕ ЦЕНТРЫ 25

resanta.ru

1. ОБЩИЕ СВЕДЕНИЯ

Прежде чем приступить к работам по монтажу или эксплуатации оборудования, пожалуйста, внимательно прочтите данную инструкцию. Строго соблюдайте приведенные в инструкции указания!

Сохраните инструкцию в качестве справочника по эксплуатации и для гарантийного ремонта оборудования.

Представленная эксплуатационная документация содержит минимально необходимые сведения для применения изделия. Предприятие-изготовитель вправе вносить в конструкцию усовершенствования, не изменяющие правила и условия эксплуатации, без отражения их в эксплуатационной документации.

Правила реализации продукции определяются предприятиями розничной торговли в соответствии с требованиями действующего законодательства.

Станок рейсмусовый предназначен для строгания заготовок из древесины в предварительно заданные размеры по высоте.

Станок предназначен для эксплуатации при температуре окружающей среды от -10°С до +40°С, относительной влажности воздуха не более 80% и отсутствии прямого воздействия атмосферных осадков и чрезмерной запылённости воздуха.

2. ПРАВИЛА БЕЗОПАСНОСТИ

⚠ Внимание!

Перед использованием данного устройства обязательно прочтите инструкцию.

Общие меры безопасности

Станок рейсмусовый является оборудованием повышенной опасности. Строго соблюдайте следующие правила техники безопасности. Прочитайте и запомните эти указания до того, как приступите к работе. Используйте изделие только по его прямому назначению, указанному в паспорте.

Вовремя проводите необходимое обслуживание. Любое изменение или модификация инструмента запрещается, так как это может привести к поломке и/или травмам.

Если Вы не имеете навыков в работе с устройством, настоятельно рекомендуется предварительно проконсультироваться у специалиста или опытного пользователя.

Устройство не предназначено для использования лицами (включая детей) с пониженными физическими, сенсорными или умственными способностями или при отсутствии у них опыта или знаний, если они не находятся под контролем или не проинструктированы об использовании прибора лицом, ответственным за их безопасность.

resanta.ru

Проверка устройства

Каждый раз перед использованием устройства необходимо произвести его наружный осмотр на предмет отсутствия повреждений, надежности крепления узлов и деталей, целостности шнура питания.

⚠ Внимание!

Не допускается работа при любых неисправностях устройства! Отключите устройство от источника электропитания перед проведением любых регулировок, технического обслуживания, или при хранении

Безопасность рабочего места

Убедитесь в безопасности рабочего места: оно должно быть чистым и хорошо освещённым.

Рабочая форма

Используйте защитный головной убор при работе. Надевайте маску или респиратор при работе с пылеобразующими материалами. Всегда носите защитные очки и наушники.

Электропитание

Инструмент должен быть подключен к сети с напряжением, соответствующим напряжению, указанному в технических характеристиках. Пониженное напряжение может привести к перегрузке инструмента. Род тока - переменный, однофазный.

Отключение

Отключайте инструмент при перерывах в работе, транспортировке и чистке.

Будьте бдительны

Держите руки на безопасном расстоянии от движущихся деталей механизма. Избегайте попадания любых частей тела в движущиеся детали инструмента во время выполнения рабочих операций.

Запрещено работать инструментом под воздействием алкоголя или лекарств, которые могут повлиять на скорость вашей реакции. Не работайте с инструментом, когда Вы устали или не имеете возможности контролировать рабочий процесс.

Будьте внимательны весь период работы.

Не лейте воду на кожух мотора и, особенно на вентиляционные отверстия.

Запрещается использовать едкие химические вещества и жидкости для чистки устройства.

resanta.ru

Меры безопасности при работе со станком рейсмусовым

Учитывайте все предупреждающие указания, инструкции и данные. Несоблюдение указаний может привести к поражению электротоком, пожару и/или тяжелым травмам.

1. Не применяйте принадлежности, которые не предусмотрены изготовителем специально для настоящей электрической машины и не рекомендуются им. Только возможность крепления принадлежностей в Вашем электроинструменте не гарантирует его надежного применения.
2. Изделие не рассчитано на обработку заготовок толщиной менее 6 мм и более 160 мм.
3. Разрешена обработка заготовок только из древесины. Перед началом работы удалите из заготовки гвозди и прочие посторонние предметы.
4. Никогда не выставляйте глубину строгания одного прохода больше, чем указанно в технических характеристиках.
5. После включения изделия перед началом строгания дождитесь достижения барабаном максимальной частоты вращения.
6. Подавайте заготовки к барабану только навстречу направлению его вращения (с передней стороны изделия).
7. Всегда подавайте заготовку строго перпендикулярно ножам.
8. Не помещайте руки в зону обработки.
9. Не строгайте одновременно несколько заготовок.
10. Все работы по сборке, замене, регулировке и обслуживанию производите только при отключенном от сети изделии.
11. Используйте изделие только по назначению. Не допускается самостоятельное изменение технических параметров конструкции, а также использование изделия для работ, на которые оно не рассчитано.
12. При обработке твердых пород дерева, заготовок с большим количеством сучков, необходимо использовать минимальную глубину строгания, т.к. иначе это ведет к перегрузке двигателя, быстрому износу ножей, приводного механизма.
13. Не строгайте заготовку с выбитыми сучками; если она сильно покороблена.
14. Удаляйте стружку и заготовки только при выключенном моторе и при полной остановке станка.
15. Применяйте средства индивидуальной защиты. В зависимости от выполняемой работы применяйте защитный щиток для лица, защитные средства для глаз или защитные очки. Насколько уместно, применяйте противопылевой респиратор, средства защиты органов слуха, защитные перчатки и специальный фартук, которые защищают Вас от частиц материала.
16. Следите за тем, чтобы посторонние лица находились на безопасном расстоянии от Вашего рабочего участка. Каждое лицо в пределах рабочего участка должно иметь средства индивидуальной защиты.

resanta.ru

17. Держите шнур питания в стороне от вращающегося рабочего инструмента. Если вы потеряете контроль над электрической машиной, то шнур питания может быть прорезан или захвачен вращающейся частью рабочего инструмента.
18. Обращайтесь с ножами с осторожностью.
19. Никогда не используйте тупые ножи.
20. Всегда меняйте или затачивайте оба ножа одновременно. Оба ножа должны быть одинакового размера и веса.
21. Всегда устанавливайте станок на ровную поверхность. Во время работы следите за устойчивым положением ног.
22. В целях безопасности рекомендуется работы с рейсмусовым станком проводить вдвоём.

3. КОМПЛЕКТНОСТЬ

Наименование	Кол-во ед.
Станок рейсмусовый	1
Рукоятка регулировки глубины строгания	1
Калибр	1
Набор ключей	1
Резиновые опоры с крепежом	4
Патрубок пылеотводный	1
Паспорт	1
Упаковка	1

Таблица 1. Комплектность.

Комплектация может отличаться от описанной в данной инструкции.

resanta.ru

4. ОБЩИЙ ВИД УСТРОЙСТВА

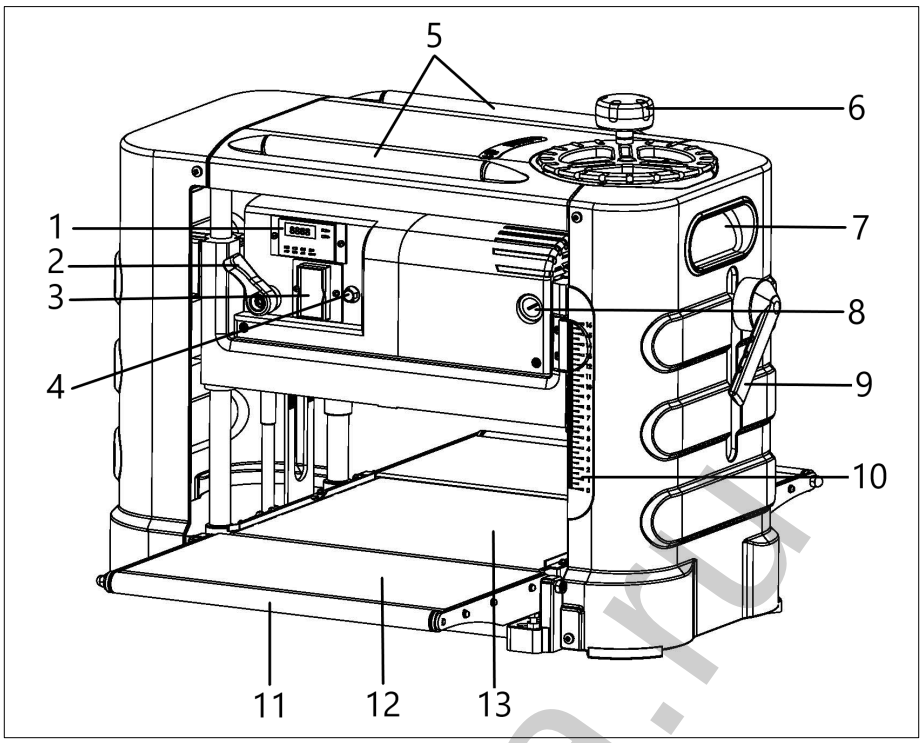

Рис.1. Общий вид.

Внешний вид устройства может отличаться от изображённого на рисунке.

1. Цифровой дисплей
2. Переключатель скорости
3. Выключатель
4. Автоматическая защита
5. Верхние ролики
6. Рукоятка регулировки глубины строгания
7. Рукоятка для переноски изделия
8. Крышка щёткодержателя
9. Фиксатор глубины строгания
10. Измерительная шкала
11. Подающий ролик
12. Удлинитель стола
13. Стол

5. ТЕХНИЧЕСКИЕ ХАРАКТЕРИСТИКИ

Серия РС / Модель	**РС-330/2С**
Напряжение сети, В / Гц	220-230 / ~50
Номинальная потребляемая мощность двигателя, Вт	2000
Тип электродвигателя	Коллекторный
Передача	Ременная
Частота вращения рабочего вала, об/мин	9000
Подача заготовок	Автоматическая
Количество скоростей	2
Скорость автоматической подачи, м/мин	4; 6
Максимальная толщина обрабатываемой заготовки, мм	150
Минимальная толщина обрабатываемой заготовки, мм	5
Максимальная ширина обрабатываемой заготовки, мм	330
Максимальная глубина строгания за один проход, мм	3
Количество ножей на рабочем валу, шт.	2

Таблица 2. Технические характеристики

resanta.ru

6. ПОДГОТОВКА УСТРОЙСТВА К РАБОТЕ И ПОРЯДОК РАБОТЫ

Сборка и подготовка к работе.

Перед началом использования машины необходимо:

- Осмотреть машину и убедиться в ее комплектности и отсутствии внешних повреждений машины и шнура питания;
- После транспортировки в зимних условиях перед включением выдержать машину при комнатной температуре до полного высыхания конденсата;
- Удалить защитную смазку с помощью мягких растворителей;
- Установить станок на ровную, плоскую поверхность.

Сборка.

Установите резиновые опоры в специальные места в основании станка и зафиксируйте винтами.

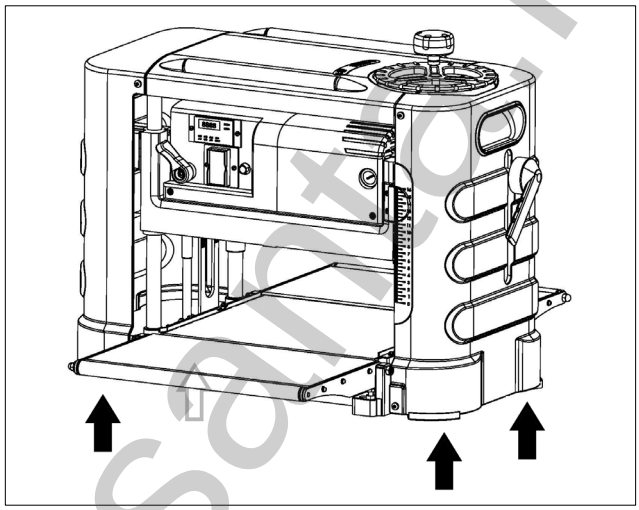

Рис. 2. Установка опор

Поместите ручку регулировки глубины строгания на выступающий вал справа от верхней поверхности машины и зафиксируйте ее винтом.

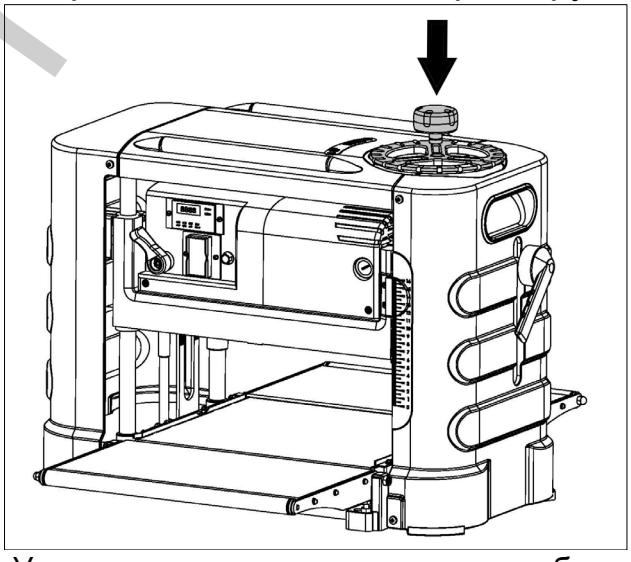

Рис. 3. Установка рукоятки регулировки глубины строгания

resanta.ru

Установите рукоятку фиксации глубины строгания и зафиксируйте винтом.

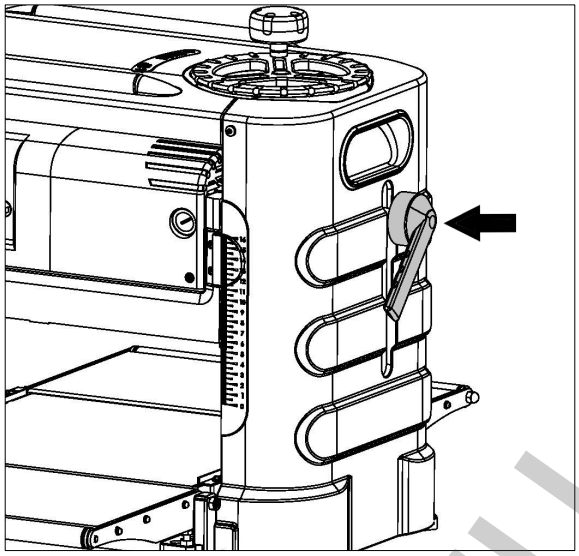

Рис. 4. Установка рукоятки фиксации глубины строгания

Установите пылеотводный патрубок с задней стороны станка, предварительно выкрутив винты, а после установки патрубка закрутив их обратно. К патрубку, при необходимости, можно подключить пылесос.

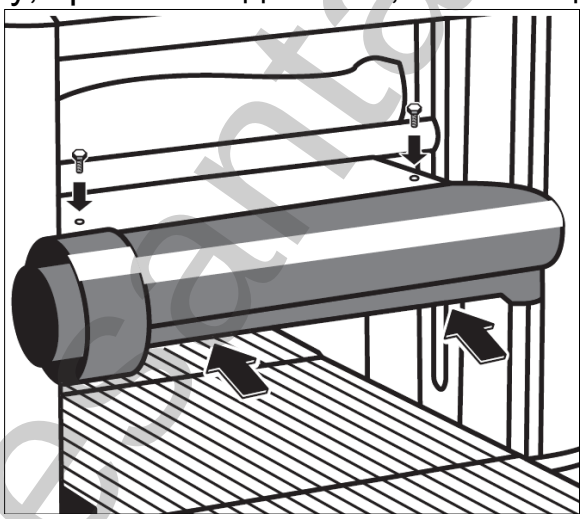

Рис. 5. Установка пылеотводного патрубка

Регулировка станка

Станок отрегулирован на заводе. Однако, за время транспортировки настройки могли сбиться. Во избежание неточности, перед началом работы выполните следующие проверки и настройки:

Регулировка роликов удлинителей стола:

Поднимите подвижную часть станка вверх до упора вращением рукоятки регулировки глубины строгания.

Поместите ровный фугованный брусок, правило или линейку длиной около 500 мм на рабочий стол и на подающий ролик удлинителя стола, который необходимо отрегулировать (брусок не должен касаться второго удлинителя стола).

remanta.ru

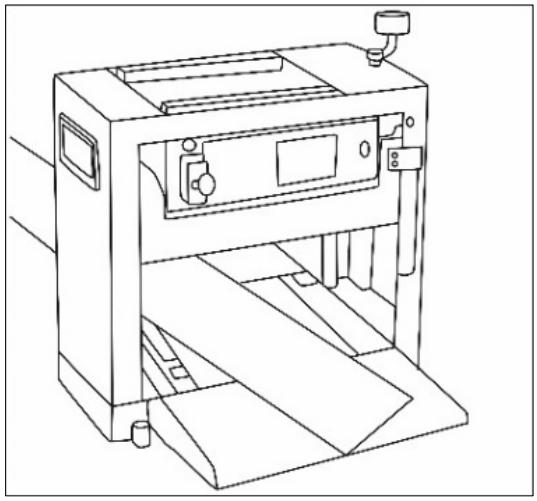

Рис. 6. Регулировка удлинителя стола

Если рабочий стол и верхний край ролика удлинителя стола не находятся в плоскости рабочего стола, отрегулируйте положение удлинителя. Для чего ослабьте гайки регулировочных болтов на передней части станка.

Вращением болтов обеспечьте совпадение в одной плоскости (нижняя плоскость бруска) верхних точек ролика и плоскости рабочего стола.

Затяните гайки на регулировочных болтах.

Повторите процедуру для заднего удлинителя рабочего стола.

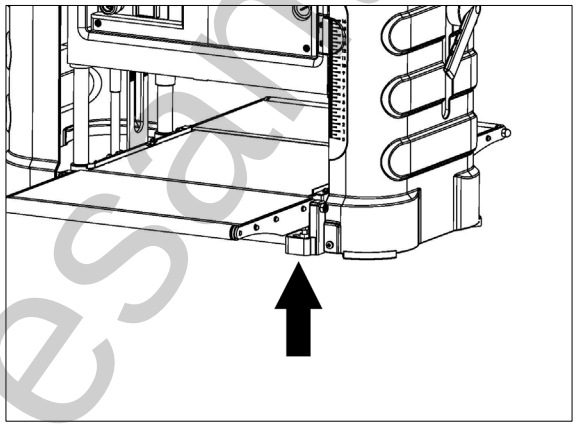

Рис. 7. Регулировочные болты

resanta.ru

Настройка указателей глубины строгания:

Для регулировки положения указателя глубины обработки:

Освободите фиксатор вала, повернув рукоятку фиксации глубины строгания против часовой стрелки.

Рукояткой регулировки глубины строгания установите некоторое значение на измерительной шкале.

Произведите пробное строгание заготовки.

Измерьте получившуюся толщину заготовки и сравните ее с показаниями указателя на шкале;

Если измеренное значение не соответствует показаниям указателя, ослабьте винты крепления и отрегулируйте его положение, чтобы

он указывал точное значение. Зафиксируйте его положение.

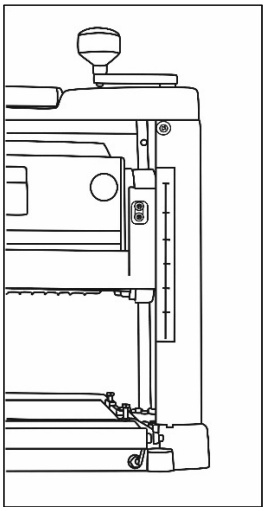

Рис. 8. Измерительная шкала

Для более точных работ на станке установлен цифровой дисплей.

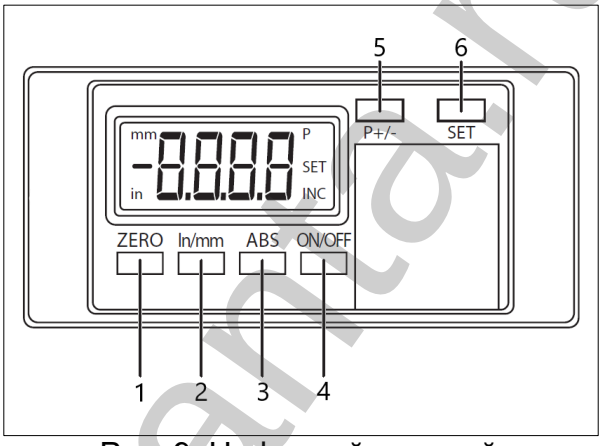

Рис. 9. Цифровой дисплей

1 – Сброс данных
2 – Перевод единиц измерения дюймы/миллиметры
3 – Режим измерения относительно установленного значения
4 – Включение/выключение дисплея
5 – Увеличение или уменьшение значения
6 – Настройка (режим SET)

Включение и выключение цифрового дисплея производится нажатием кнопки **4**. Свечение цифровых значений указывает на включение цифрового дисплея.

Перевод цифровых значений между единицами измерения мм в дюйм и обратно производится нажатием кнопки **2**, при этом, с правой стороны дисплея высвечивается соответствующий индикатор «mm»/«in».

Если показания индикатора не соответствуют измеренной толщине заготовки после прохода, отрегулируйте их:

Нажмите и удерживайте клавишу **6** в течение 3 секунд для перехода в режим «SET».

На дисплее отобразятся 4 цифры и метка SET.

resama.ru

Кратковременно нажмите клавишу **6**, чтобы выбрать число, которое необходимо изменить, и число начнёт мигать.

Кратковременно нажмите клавишу **5** для увеличения или уменьшения показаний дисплея.

По завершению корректировки нажмите и удерживайте клавишу **6** для выхода из режима «SET».

Для перехода в режим измерения относительно установленного значения нажмите **3**. На дисплее отобразятся все 0. При вращении рукоятки регулировки глубины строгания на дисплее отобразится значение относительного смещения.

Нажмите клавишу **3** ещё раз для возврата в режим измерения относительно измерительной шкалы.

Для сброса данных и повторной калибровки точки измерения нажмите кнопку **1**.

⚠ Внимание!

Корректировку цифрового дисплея необходимо производить каждый раз при замене строгальных ножей.

Регулировка глубины строгания

Освободите механизм подъема/опускания вала, повернув рукоятку фиксатора глубины строгания против часовой стрелки.

В зависимости от заготовки, вращением рукоятки отрегулируйте высоту барабана по толщине заготовки с учетом требуемой глубины строгания: по часовой стрелке – на подъем вала, т.е. уменьшение глубины строгания, против часовой – опускание вала, т.е. увеличение глубины строгания.

Ниже представлена таблица соответствия ширины заготовки и глубины строгания:

Ширина заготовки, мм.	Глубина строгания, мм.
0 ~ 150	0 ~ 3
150 ~ 250	0 ~ 2
250 ~ 330	0 ~ 1

Таблица 3. Соответствие ширины заготовки и глубины строгания

Например: толщина древесины составляет 200 мм, Вам необходима глубина строгания 2 мм, значит указатель шкалы рейсмуса должен находиться на уровне 198 мм. Таким образом, установленная толщина может быть достигнута за один проход.

resanta.ru

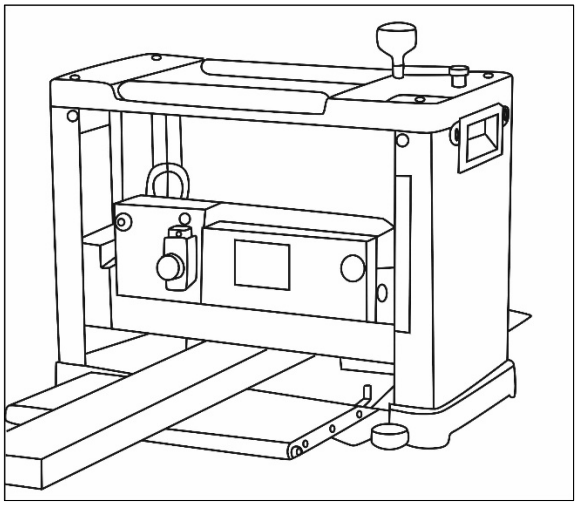

Рис. 10. Толщина заготовки

Расстояние между столом и валом ножа - это толщина заготовки во время строгания; Разница между толщиной заготовки до и после строгания заключается в толщине древесины, которая была срезана.

⚠ Внимание!

Максимальная толщина строгания за один проход составляет 3 мм. Никогда не превышайте этого значения!
Длина заготовки не должна быть менее 150 мм.

После регулировки зафиксируйте положение вала, затянув рукоятку фиксации глубины строгания по часовой стрелке.

Цифровой дисплей имеет возможность показывать изменение глубины строгания относительно зафиксированного уровня:

При нажатии на кнопку **3** над цифровыми значениями дисплея высветится надпись «inc». На экране дисплея высветится нулевое значение – начало отсчёта величины опускания или подъема.

При вращении рукоятки регулировки глубины строгания на дисплее будет отражаться величина изменения относительно выбранного нулевого уровня.

При повторном нажатии на кнопку **3** с экрана исчезнет надпись «inc» и появится числовое значение, равное прежней величине с учётом произведенного изменения (истинная высота). При повторном нажатии на кнопку **3** начнётся новый отсчёт от нового нулевого значения.

Регулировка скорости подачи заготовки.

Станок оснащен двухскоростным механизмом подачи заготовки. Для переключения скоростей переведите рычаг переключателя скоростей из положения «-» (4 м/мин) в «+» (6 м/мин) или наоборот.

⚠ Внимание!

Переключение скорости автоподачи производите только при работающем двигателе, но не в процессе обработки заготовки.

resanta.ru

⚠ Внимание!

Чем тверже материал заготовки и больше глубина строгания – тем меньшую скорость автоподачи следует устанавливать.

Включение / выключение.

Подключите кабель питания к сети. Если вы используете удлинитель, поперечное сечение проводников должно быть достаточным для питания инструмента.

Переведите выключатель в положение «ВКЛ» - **«I»,** чтобы запустить устройство, и в положение «ВЫКЛ» - **«О»,** чтобы остановить устройство.

Дождитесь полной раскрутки вала до начала подачи заготовки.

Порядок работы.

Поместите заготовку на подающий ролик и начните подавать ее перпендикулярно валу.

Станок оснащен системой автоматической подачи заготовки. Ввиду этого подавайте заготовку до захвата подающими роликами. Во избежание некачественного результата и повреждения изделия, не следует подталкивать заготовку.

Поддерживайте длинную заготовку, пока ее центр тяжести не достигнет вала. Если Вы работаете один, в этот момент Вам следует перейти на заднюю сторону станка для приема длинного конца заготовки.

При работе следуйте рекомендациям:

Всегда начинайте работу с легкого поверхностного прохода. Увеличивайте глубину строгания с последующими проходами. Помните, что чем меньше глубина строгания, тем более гладкая поверхность получается.

Во время подачи и приема заготовки находитесь сбоку от приёмного отверстия.

Внимательно следите за тем, чтобы обрабатываемая заготовка в процессе строгания перемещалась перпендикулярно роликам подачи заготовки.

При необходимости обработки двух и более заготовок в одинаковый размер по толщине, необходимо на каждой настройке рейсмусового

станка пропускать поочерёдно все заготовки. Окончательное (чистовое) строгание рекомендуем выполнять в несколько проходов (не менее 2х раз) с минимальной глубиной строгания.

Для получения хорошего качества строгания определите направление волокон древесины.

Подавайте заготовку так, чтобы ножи срезали стружку по волокнам древесины, а не задирали слои. При необходимости выполните пробное

(предварительное) строгание заготовок (или обрезков) в разных направлениях и сравните чистоту обработки.

resanta.ru

Во избежание перегрузки изделия примите во внимание, что чем больше ширина заготовки, тем меньше должна быть установленная глубина строгания.

Устанавливайте глубину строгания с учётом твёрдости древесины во избежание перегрузки. Усилие резания заготовки из

дуба в 2 раза, а берёзы – в 1.5 раза больше, чем для сосны.

Для облегчения возврата предварительно обработанной заготовки на исходную позицию (для повторного прогона) на верхней панели изделия

предусмотрены дополнительные металлические ролики.

Для получения наилучших результатов, обрабатывайте заготовку до нужной толщины с обеих сторон.

Во время работы следите за выходом стружки и периодически очищайте патрубок от стружки.

Автоматическая защита от перегрузки

При перегрузке сработает автоматическая защита!

Если это произошло, сначала отключите станок от источника питания, затем нажмите кнопку автоматической защиты, чтобы сбросить ее.

Не нажимайте кнопку сразу, подождите 5 – 10 минут, пока станок остынет.

Замена и регулировка ножей

Регулярно проводите заточку или замену ножей. Ножи меняются только комплектом.

⚠ Внимание!

Выключите устройство, отсоедините шнур питания от сети и подождите, пока все движущиеся части не перестанут вращаться, прежде чем заменять или регулировать ножи.

Замена ножей

Опустите вал с ножами в нижнее положение.

Демонтируйте рукоятки, две боковые панели, верхнюю панель, пылеотводный патрубок и защитный щиток.

При необходимости провернуть строгальный вал при снятом защитном щитке (для доступа к ножу), прижмите защитный блокиратор к корпусу, проверните вал и отпустите его.

Станок оборудован защитным блокиратором, предотвращающим вращение строгального вала при снятом защитном щитке. Не включайте станок при не установленном и незакреплённом защитном щитке – в противном случае возможно повреждение приводного ремня, иных элементов привода или электродвигателя.

Ослабьте прижимную планку и, вращая фиксирующие болты по часовой стрелке, освободите ножи. Ножи подпружинены и выйдут из паза при ослаблении фиксации.

resanta.ru

Извлеките прижимную планку и нож.

Режущая кромка ножей очень острая и хрупкая. Во избежание сколов кромки будьте внимательны при обращении с ними.

Установите новый нож и прижимную планку обратно в паз.

Вращением (от руки) болтов против часовой стрелки, предварительно закрепите нож и прижимную планку. Вылет ножей при этом не имеет значения. На данном этапе не затягивайте болты ключом.

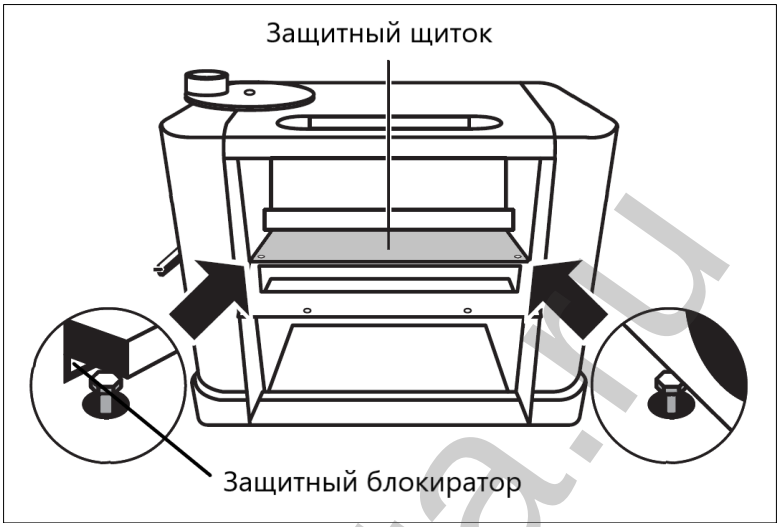

Рис. 11. Защитный блокиратор и защитный щиток

Регулировка вылета ножей

Установите комплектный калибр и плотно прижмите его к строгальному валу.

Ослабьте болты, вращая их ключом по часовой стрелке. Под действием пружин нож установится по калибру в оптимальное положение. Затяните винты – сначала крайние, затем средний, далее в любой последовательности.

Высота ножей должна быть отрегулирована каждый раз при демонтаже по тем или иным причинам.

Установите защитные кожухи, все узлы и детали после монтажа и регулировки ножей.

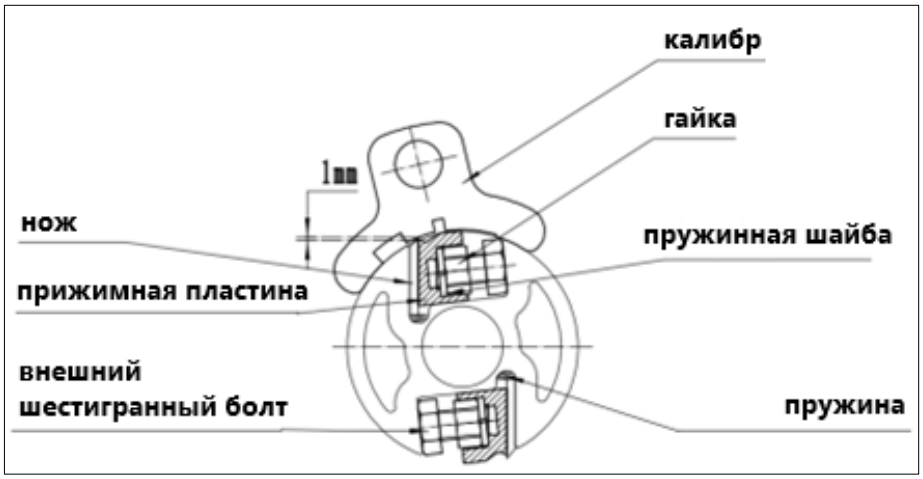

Рис. 12. Установка ножа

⚠ Внимание!

Убедитесь, что затянуты все винты. Проверните вал с ножами вручную, чтобы убедиться, что он вращается легко и плавно.
Обращайтесь с ножами с осторожностью.

На качество строгания влияют различные факторы – твердость древесины, содержание влаги, структура волокна, заточка ножа, направление обработки, толщина строгания за один проход и т. д.

Выполните тестовое строгание, чтобы найти наилучшим образом настроить станок.

Во время работы:

- Не допускайте механических повреждений, ударов, падений машины и т.п.
- Оберегайте машину от воздействия внешних источников тепла или химических активных веществ, а также от попадания жидкостей и посторонних твердых предметов внутрь машины.
- Обеспечьте эффективное охлаждение машины и отвод продуктов обработки из зоны обработки.
- Не закрывайте вентиляционные отверстия.
- Выключайте машину с помощью выключателя перед подключением/отключением от сети электропитания.
- Следите за состоянием ножей и нагревом электродвигателя.

По окончании работы:

- Отключите машину от электросети, убедившись, что выключатель находится в положении «Выключено»
- Очистите машину и дополнительные принадлежности.

7. ТЕХНИЧЕСКОЕ ОБСЛУЖИВАНИЕ

- Регулярно проверяйте инструмент на предмет механических повреждений/поломок, на общее состояние электроинструмента, которое может влиять на его работу.
- Ремонт электроинструмента должен осуществляться только квалифицированным персоналом уполномоченных сервисных центров.
- Обслуживание, выполненное неквалифицированным персоналом, может стать причиной поломки инструмента и травм пользователя.

Проверка и замена угольных щёток

- Выключите устройство, отсоедините шнур питания и подождите, пока все движущиеся части полностью остановятся.
- Демонтируйте крышку щёткодержателя с помощью отвертки.
- Замените угольную щётку.
- Всегда заменяйте обе угольные щетки одновременно.

resanta.ru

Замена батареек цифрового дисплея

Мерцание, потускнение и нерабочий дисплей могут означать критический разряд батарейки. Для замены батарейки снимите крышку справа от дисплея, извлеките разряженную батарейку и замените ее на новую. Установите крышку обратно.

Смазка

- Регулярно снимайте стружку с цепей установки глубины, привода и подъемных винтов вала ножа.
- Удалите стружку тканью и щеткой и слегка смажьте чистой щеткой, смоченной в масле.
- Никогда не наливайте масло непосредственно на узлы - излишек масла приведёт к тому, что пыль будет прилипать и ухудшать смазку, что, в свою очередь, сокращает срок службы узлов.

Подшипники вала ножа не требуют смазки.

8. ХРАНЕНИЕ И УТИЛИЗАЦИЯ

Хранение

Храните машину при температуре окружающей среды от +1°С до +40°С и относительной влажности воздуха не более 80%.

Утилизация

Машина, отслужившая свой срок и не подлежащая восстановлению, должна утилизироваться согласно нормам, действующим в стране эксплуатации.

В других обстоятельствах:

- Не выбрасывайте машину вместе с бытовым мусором;
- Рекомендуется обращаться в специализированные пункты вторичной переработки сырья.

resanta.ru

9. ГАРАНТИИ ИЗГОТОВИТЕЛЯ

Высокое качество электроинструмента РЕСАНТА дает нам возможность предоставить нашим покупателям расширенную 5-летнюю гарантию на электроинструмент РЕСАНТА. Данная гарантия не ограничивает право покупателя на претензии, вытекающие из договора купли-продажи, а также не ограничивает законные права потребителей.

Мы предоставляем гарантию на инструмент РЕСАНТА на следующих условиях:

1. Гарантия предоставляется в соответствии с нижеперечисленными условиями (п. 2–5) путем бесплатного устранения недостатков

инструмента в течение установленного гарантийного срока, которые вызваны дефектами материала или изготовления.

2. Гарантийный срок начинается со дня покупки инструмента первым владельцем.

ОСНОВНАЯ ГАРАНТИЯ

Гарантийный срок составляет 24 месяца со дня продажи только при полном соблюдении правил, описанных в данном руководстве, а также при отсутствии следов перегрузки станка или нарушений правил эксплуатации.

РАСШИРЕННАЯ ГАРАНТИЯ

Даная гарантия действует только для физических лиц.

Для всего электроинструмента РЕСАНТА гарантийный срок продлевается до 60 месяцев при условии соблюдения правил, указанных в данном руководстве.

Для получения расширенной гарантии владелец обязан зарегистрировать инструмент на сайте компании РЕСАНТА в течение 1 месяца с момента покупки. Регистрация осуществляется только на сайте www.resanta.ru. Подтверждением участия в программе расширенной гарантии конкретного инструмента и его корректной регистрации является распечатанный регистрационный сертификат. Регистрация возможна только после подтверждения покупателем согласия на сохранение личных данных, запрашиваемых в процессе регистрации.

- Расширенная гарантия действует только при наличии оригиналов товарного и кассового чека на изделие.
- Сертификат является именным. Он распространяется только для лица, указанного в сертификате.
- Гарантийные сертификаты действительны для конкретных изделий. Любой купленный инструмент подлежит отдельной регистрации.
- Серийный номер на изделии должен совпадать с серийным номером в паспорте на данное изделие.
- В гарантийном случае в авторизованный сервисный центр компании необходимо представить оригиналы следующих документов: сертификат вместе с паспортом на изделие с заполненным гарантийным талоном, а также, товарным и кассовым чеком. Даты в гарантийном талоне, кассовом и товарном чеках должны совпадать.
- Полученный сертификат является гарантией предоставления услуг сервисного обслуживания во всех сервисных центрах РЕСАНТА на территории Российской Федерации и Казахстана. Перечень сервисных центров указан в паспорте на изделие.

3. Гарантия не распространяется на:

- Данный вид гарантии не распространяется на аккумуляторные блоки, зарядные устройства и принадлежности, входящие в комплект поставки.

resanta.ru

- Детали, подверженные рабочему и другим видам естественного износа, а также на неисправности инструмента, вызванные этими видами износа.
- Неисправности инструмента, вызванные несоблюдением инструкций по эксплуатации или возникшие вследствие использования инструмента не по назначению, при ненормальных условиях окружающей среды, ненадлежащих производственных условиях, а также вследствие перегрузок или недостаточного, ненадлежащего технического обслуживания или ухода. К безусловным признакам перегрузки изделия относятся, помимо прочих: появление цветов побежалости, одновременный выход из строя ротора и статора, деформация или оплавление деталей и узлов изделия, потемнение или обугливание проводов электродвигателя под воздействием высокой температуры.
- Изделия, использующиеся в условиях высокой интенсивности работ и сверхтяжелых нагрузок.
- Профилактическое и техническое обслуживание инструмента, например: смазку, промывку.
- Неисправности инструмента, возникшие вследствие использования принадлежностей, сопутствующих и запасных частей, которые не являются оригинальными принадлежностями/частями РЕСАНТА.
- Механические повреждения (трещины, сколы и т.д.) и повреждения, вызванные воздействием агрессивных сред, высокой влажности и высоких температур, попаданием инородных предметов в вентиляционные отверстия электроинструмента, а также повреждения, наступившие вследствие коррозии металлических частей и неправильного хранения.
- Принадлежности, быстроизнашивающиеся части и расходные материалы, вышедшие из строя вследствие естественного износа, такие как: приводные ремни, аккумуляторные блоки, стволы, направляющие ролики, защитные кожухи, цанги, патроны, подошвы, пильные цепи, пильные шины, звездочки, шины, угольные щетки, ножи, пилки, абразивы, сверла, буры, лески для триммера и т.п.
- Инструмент, в конструкцию которого были внесены изменения или дополнения.
- Незначительное отклонение от заявленных свойств инструмента, не влияющее на его ценность и возможность использования по назначению.

4. Устранение неисправностей, признанных нами как гарантийный случай, осуществляется на выбор компании РЕСАНТА посредством ремонта или замены неисправного инструмента на новый (возможно, на модель следующего поколения). Замененные инструменты и детали переходят в собственность компании.

После гарантийного ремонта срок гарантии инструмента не продлевается и не возобновляется.

resanta.ru

ДОРОГОЙ ПОКУПАТЕЛЬ!

Мы выражаем Вам огромную признательность за Ваш выбор. Мы делаем все возможное, чтобы данное изделие удовлетворяло Вашим запросам, а качество соответствовало лучшим мировым образцам.

Компания “РЕСАНТА” устанавливает официальный срок службы на станок рейсмусовый 5 лет, при условии соблюдения правил эксплуатации.

При покупке изделия требуйте проверки его комплектации, внешнего вида и правильного заполнения гарантийного талона в Вашем присутствии.

В случае возникновения неисправностей не пытайтесь самостоятельно ремонтировать изделие, т.к. это опасно и приводит к утрате гарантии.

resanta.ru

РЕСАНТА®

10. ГАРАНТИЙНЫЙ ТАЛОН

Станок рейсмусовый _____

зав №_____

модель _____

Дата продажи _____

Наименование и адрес торговой организации_____

м.п.

С правилами эксплуатации и условиями гарантии ознакомлен. Продукция получена в полной комплектации. Претензий к внешнему виду не имею.

ФИО и подпись покупателя

ГАРАНТИЙНЫЙ ТАЛОН	ГАРАНТИЙНЫЙ ТАЛОН	ГАРАНТИЙНЫЙ ТАЛОН
Описание дефекта, № прибора	Описание дефекта, № прибора	Описание дефекта, № прибора
_____	_____	_____
_____	_____	_____
_____	_____	_____
_____	_____	_____
_____	_____	_____
_____	_____	_____
_____	_____	_____
М.П.	М.П.	М.П.
_____	_____	_____
_____	_____	_____

resanta.ru

11. СЕРВИСНЫЕ ЦЕНТРЫ

- **Абакан**, Молодежный квартал, 12/а, тел.: +7 (390) 226-30-10, +7 908 326-30-10.
- **Армавир**, ул. Мичурина, д. 6, тел.: +7 (861) 376-38-46, +7 (962) 855-40-18.
- **Архангельск**, Окружное шоссе, д.9, тел.: +7 (818) 242-05-10, +7 (952) 301-25-26.
- **Астрахань**, ул. Рыбинская, д.11, тел.: 8 (8512) 99-47-76.
- **Барнаул**, Южный проезд, 14 лит 6, тел: +7 (3852) 25-13-10, +7 (3852) 25-12-60.
- **Белгород**, ул. Константина Заслонова, д. 92, тел: +7 (472) 240-29-13.
- **Благовещенск,** ул. Раздольная 27, тел.: +7 (914) 601-07-00; +7 (416) 231-98-68.
- **Братск**, Пром.зона БЛПК, п 27030101, офис 2б, тел: +7 (914) 939-23-72.
- **Брянск**, ул. 2-ая Почепская, д. 34А, стр. 1, тел: +7 (483) 259-06-44, +7 (483) 258-01-73 (сервис).
- **Великий Новгород**, ул. 3-я Сенная, д.2А, тел: +7 (816) 294-00-35.
- **Владивосток**, ул. Снеговая, д.119, тел: +7 (904) 624-03-29, +7 (423) 249-26-72.
- **Владимир**, ул. Гастелло, д.8 А, ворота №6, тел.: +7 (492) 249-43-32.
- **Волгоград**, пр-т Волжский, 4к, тел.: +7 (844) 278-01-68 (доб. 2 - сервис).
- **Вологда**, ул. Гончарная 4А, корпус 3, тел.: +7 (817) 226-48-63.
- **Воронеж**, проспект Труда, д. 48Ф, тел.: +7 (473) 204-53-29.
- **Дзержинск**, Зарёвская объездная дорога, 9В, тел: +7 (831) 335-11-09.
- **Екатеринбург**, ул. Новинская, 12, тел.: +7 (343) 384-57-25, +7 (965) 509-78-08.
- **Иваново**, ул. Спартака, д.13., тел +7 (493) 277-41-11.
- **Ижевск**, улица Пойма, 22литВ, тел.: +7 (3412) 57-60-21.
- **Иркутск**, ул.Трактовая, д.28А/1, СКЦ Байкалит, складское помещение №5 тел: +7 (908) 660-41-57 (сервис), +7 (395) 270-71-62.
- **Йошкар-Ола**, ул. Мира, д.113, тел. +7 (836) 249-72-32.
- **Казань**, ул. Лебедева, д.1, корпус 8, тел.: +7 (843) 206-03-65.
- **Калининград**, ул. Ялтинская, д. 129, тел: +7 (401) 276-36-09.
- **Калуга**, пер. Сельский, д.2А, тел: +7 (484) 292-23-76.
- **Кемерово**, ул. Радищева, д.2/3, тел: +7 (384) 265-02-69.
- **Киров**, ул. Калинина, д. 38, тел.: +7 (833) 221-42-71, 21-71-41.
- **Комсомольск-на-Амуре**, ул. Кирова, д. 54, корпус 2, тел.: +7 (924) 116-10-47.
- **Кострома**, ул.Зелёная, д.8, тел: 8 (4942) 46-73-76; 8 (4942) 46-18-59.
- **Краснодар**, ул. Грибоедова, д.4, литер "Ю", тел: +7 (989) 198-54-35; +7 (861) 203-46-92.
- **Красноярск**, ул. Северное шоссе 7И, строение 2, этаж 2, тел: 8(495)151-67-68; 8(931)204-62-88.
- **Курган**, ул. Омская, д.171Б, тел: +7 (352) 263-09-25, 63-09-24.
- **Курск**, ул. 50 лет Октября 128. Тел.: +7 (471) 236-04-46.
- **Липецк**, ул. Боевой проезд, д. 5, тел: +7 (474) 252-26-97.
- **Магнитогорск**, ул. Вокзальная 1, строение 3 тел.: +7 (351) 955-03-87, +7 (919) 342-82-12.
- **Москва**, ул. Нагатинская, д. 16 Б, стр. 2, тел: +7 (495) 118-96-42.
- **Московская область**, г. Видное, Белокаменное шоссе, владение 10 корп.2, тел.: +7 (495) 646-41-41, +7 (926) 111-27-31.
- **Московская область**, Балашиха, Западная коммунальная зона, шоссе Энтузиастов, вл 4, тел.: +7 (495) 108-64-86 (доб. 2), +7 (906) 066-03-46.
- **Московская область**, г. Долгопрудный, мк-н Павельцево, Новое ш, д. 31, литер "Ч", тел.: +7 (495) 968-85-70.
- **Мурманск**,ул. Домостроительная, д. 21/2, тел.: +7 (815) 265-61-90.
- **Набережные Челны**, Мензелинский тракт, д. 52а, склад №6, тел.: +7 (855) 220-57-43.
- **Нижний Новгород**, ул. Геологов, 1С, тел: +7 (831) 429-05-65 (доб. 2).
- **Нижний Тагил**, ул. Индустриальная 37, тел.: +7 (343) 596-37-60.
- **Новокузнецк**, Ильинское шоссе, д. 35 корпус 1, тел.: 8 (3843) 20-49-31, 8-960-931-71-41.
- **Новороссийск**, Краснодарский край., г. Новороссийск, ул. Осоавиахима, д. 212, тел.: +7 (861) 730-94-54
- **Новосибирск**, 1-е Мочищенское шоссе 1/4, тел.: 8 (383) 373-27-96
- **Омск**, ул. Космический проспект, 109 стр.1 дверь 20, 2 этаж, тел.: +7 (3812) 38-18-62, 21-46-38.
- **Оренбург**, пл. 1 Мая, д. 1А, тел: +7 (353) 248-64-90.
- **Орёл**, пер. Силикатный, д.1, тел: +7 (486) 244-58-19.
- **Орск**, ул. Союзная, д.3, тел: +7 (353) 237-62-89.
- **Пенза**, ул. Измайлова, д. 17а, тел: +7 (841) 222-46-79.
- **Пермь**, ул. Сергея Данщина, д. 6а, корпус 1, тел.: +7 (342) 205-85-29.
- **Петрозаводск**, район Северная Промзона, ул. Заводская, д. 10 А, тел.: +7 (812) 309-87-08, +7 (921) 222-67-80.

resanta.ru

- **Псков**, ул. Леона Поземского, д.110Е, тел.: +7 (811) 229-62-64.
- **Пятигорск**, Бештаугорское шоссе, д. 26д, стр. 4, тел.: +7 (968) 279-27-91, +7 (865) 220-58-50 (доб. 2).
- **Ростов на Дону**, ул. Вавилова, д. 62А, тел.: +7 (938) 100-20-83.
- **Рязань**, пр-д Яблочкова, д. 8Г, тел.: +7 (491) 246-65-58.
- **Самара**, Советский р-н, ул. Заводское шоссе, д. 15А, литер "А", тел.: +7 (846) 206-05-52.
- **Санкт-Петербург**, ул. Минеральная, д. 31, литер "В", тел.: +7 (812) 309-92-75.
- **Санкт-Петербург**, Пискаревский проспект, д. 125, пом. 11, тел.: +7 (812) 309-73-78.
- **Саранск**, ул. Пролетарская, д.130А, база Комбината "Сура", тел.: +7 (834) 222-36-37
- **Саратов**, ул. Пензенская, д. 2, тел: +7 (845) 249-11-79
- **Смоленск**, Краснинское шоссе, дом 37б, стр. 2, тел.: +7 (481) 229-46-99
- **Сочи**, ул. Гастелло, д.23А, тел: +7 (862) 226-57-45 .
- **Ставрополь**, ул. Коломийцева, д. 46, тел.: +7 (865) 220-65-62
- **Стерлитамак**, Стерлитамакский р-н, с.Новая Отрадовка, ул. Школьная, д. 2К, тел.: +7 (347) 229-44-10.
- **Сургут**, ул. Базовая, д. 5, тел.: +7 (346) 275-82-31 (доб. 1 - офис, доб. 2 - сервис).
- **Тамбов**, ул. Волжская, д. 69, тел.: 8 (4752) 50-37-96, +7 (964) 130-85-73.
- **Тверь**, пр-т Николая Корыткова , д. 15б (база "Универсал"), тел.: +7 (482) 263-31-71
- **Тольятти**, ул. Коммунальная, д. 23, стр. 1, тел.: +7 (848) 265-12-05, +7 (964) 973-04-29.
- **Томск**, ул.Розы Люксембург, д. 115, стр. 1, тел.: +7 (952) 801-05-17.
- **Тула**, Ханинский проезд, д. 25/3, тел.: +7 (487) 238-53-44, 74-02-53.
- **Тюмень**, Старый Тобольский тракт, 5-й километр, 1Ас3, тел.: +7 (345) 266-28-91.
- **Удмуртская Республика**, Завьяловский р-н, д. Пирогово, ул. Торговая, д. 12, тел.: +7 (341) 257-60-21, 26-03-15.
- **Улан-Удэ**, ул. 502 км, д. 160, склад №12А, тел.: +7 (301) 220-42-87.
- **Ульяновск**, ул. Урицкого, д.25/1, склад №1, тел.: +7 (842) 227-06-30, 27-06-31.
- **Уфа**, ул. Ульяновых, д. 65, корпус 7, литер "2Б", тел.: +7 (347) 214-53-59.
- **Хабаровск**, ул. Промывочная, д. 64, тел.: +7 (421) 293-44-68.
- **Чебоксары**, Дорожный пр., д. 16, тел.: +7 (835) 221-41-75.
- **Челябинск**, ул. Морская, д. 6, тел.: +7 (351) 222-43-15, 222-43-16.
- **Череповец**, ул. Гоголя, д 60, тел.: +7 (911) 517-87-92, +7 (820) 249-05-34.
- **Чита**, Ул. Трактовая, д. 54А, тел. +7 (302) 228-44-79.
- **Шахты**, Ростовская область, пер. Газетный, д. 4Г, тел.: +7 (863) 303-56-10, +7 (909) 406-63-11.
- **Южно-Сахалинск**, пр-т Мира, 2 "Б"/5, корпус 8, тел.: +7 (424) 249-07-85.
- **Ярославль**, ул. Тутаевское шоссе, д.4, тел: +7 (485) 266-32-20.
- **Казахстан, г. Актобе**, жилой массив Коктем (бывш. Заречный - 1), д. 311, тел.: 8-31-32-724-640.
- **Казахстан, г. Алматы**, Илийский тракт, 29, тел: +7 (727) 225-47-45, 225-47-46.
- **Казахстан, г. Атырау**, пр-т Азаттык, 118Б, тел: +7 (7122) 30-85-06, +7 (700) 244-50-96.
- **Казахстан, г. Нур-Султан (Астана)**, ул. Циолковского, д. 4, склад 8а, тел.: +7 (771) 754-02-45.
- **Казахстан, г. Караганда**, ул. Складская 2А/1, тел.: +7 (707) 469-80-56.
- **Казахстан, г. Тараз**, ул. Саныpак батыра, 47м, тел.: +7 (726) 297-00-12.
- **Казахстан, г. Усть-Каменогорск**, ул. Абая, д. 156/1, корпус 6, тел.: +7 (723) 240-32-19.
- **Казахстан, г. Шымкент**, ул. Сарбаздар 18. тел.: +7 (776) 808-50-05.
- **Армения, г. Ереван**, Arsahkunyanc 210/1, тел.: +374 93 426 312; +374 94 426 312.
- **Армения, Котайксая область**, село Ариндж улица 17, ТЦ Ариндж молл., Маг. №357, тел: +37477412416; +37444412414.
- **Республика Беларусь, г. Минск**, пр-т Партизанский, д.2, тел.: +375 (29) 397-02-87.
- **Республика Беларусь, г. Минск**, пр-т Победителей, д. 84, ТЦ Арена, 1-й этаж, тел.: +375 (29) 397−02−87, +375 (44) 747−50−38.
- **Республика Беларусь, г. Брест**, ул. Фомина, д. 19, тел.: +375 33 698 89 44.
- **Республика Беларусь, г. Гомель**, ул. Текстильная, д. 9, тел.: 8 (029) 327 29 44.
- **Республика Беларусь, г. Минск**, ул. Притыцкого 62/1, цокольный этаж+375(17) 363-95-71 +375(29) 7-629-629 +375(29) 3-629-629.
- **Киргизия, г. Бишкек**, Дэн Сяопина, д.18, тел.: +996 708 323 353.

Актуальная информация по адресам сервисных центров и приобретению оригинальных запчастей также доступна на официальном сайте resanta.ru в разделе Сервис.

resanta.ru

resanta.ru

resanta.ru





Изготовитель (импортер):
«ФОКС Технотулс ГмбХ»
Кляйн-Етцельсдорф 16,
3730, Кляйн-Етцельсдорф (Решиц), Австрия

Сделано в КНР

Ред. 1